Благодарим ви

за покупката на един от най-добрите налични извънбордови двигатели. Направихте обоснована инвестиция в плавателни съдове за удоволствие. Вашият извънбордов двигател е произведен от Mercury Marine, световен лидер в морската технология и производител на извънбордови двигатели от 1939 г. Тези години опит са посветени на целта за производство на изделия с най-добро качество. Това създаде репутация на Mercury Marine от стриктния контрол на качеството, отличните резултати, издръжливостта, дълготрайната работоспособност и най-доброто в предоставянето на поддръжка след продажба.

Моля, прочетете внимателно това ръководство, преди да работите с извънбордовия си двигател. Това ръководство е подготвено, за да ви помага при експлоатацията, безопасното използване и грижите за вашия извънбордови двигател.

Всички ние в Mercury Marine се гордеем със създаването на вашия извънбордови двигател и ви желаем много години щастливо и безопасно плаване с лодка.

Още веднъж - благодарим ви за вашето доверие в Mercury Marine.

Наредби на EPA за емисии

Продаваните от Mercury Marine извънбордови двигатели в Съединените щати са сертифицирани от Агенцията за защита на околната среда на САЩ като отговарящи на изискванията на наредбите за контрол на замърсяването на въздуха от нови извънбордови двигатели. Тази сертификация зависи условно от определени настройки, извършвани по заводските стандарти. По тази причина трябва да се спазва стриктно заводската процедура за сервизно обслужване и, когато е възможно, да се връща към първоначалното предназначение на конструкцията. **Поддръжката, подмяната или ремонтът на устройствата и системите за контрол на емисиите може да се извършват от всяко учреждение за ремонт на морски двигатели или отделно лице.**

Двигателите се обозначават с етикет с информация за контрол на емисиите като постоянно доказателство за сертификация от EPA.

⚠ ПРЕДУПРЕЖДЕНИЕ

Отработените газове от двигателя на този продукт съдържат химикали, известни на щат Калифорния като причиняващи рак, дефекти при раждане или друга заплаха за репродуктивната способност.

Гаранционно съобщение

Изделието, което сте закупили, се доставя с **ограничена гаранция** от Mercury Marine, като условията на гаранцията са изложени в раздела **Гаранционна информация** на това ръководство. Декларацията за гаранция съдържа описание на това, което е обхванато, което не е обхванато, продължителност на обхвата, как да се получи най-добро гаранционно покритие, **важни откази от отговорност и ограничения на щетите,** и друга информация от значение. Молим да прегледате тази важна информация.

Съдържащите се тук описания и спецификации бяха в сила по време на одобряването на това ръководство за печат. Mercury Marine, чиято политика е тази на непрекъснато подобрение, си запазва правото да спира модели по всяко време, да променя спецификации, конструкции, методи или процедури без предварително уведомление и без поемани задължения.

Mercury Marine, Fond du Lac, Wisconsin U.S.A.

Litho in U.S.A.

© 2009, Mercury Marine

Mercury, Mercury Marine, MerCruiser, Mercury MerCruiser, Mercury Racing, Mercury Precision Parts, Mercury Propellers, Mariner, Quicksilver, #1 On The Water, Alpha, Bravo, Pro Max, OptiMax, Sport-Jet, K-Planes, MerCathode, RideGuide, SmartCraft, Zero Effort, логото M с вълни, логото Mercury с вълни и логото SmartCraft са регистрирани търговски марки на Brunswick Corporation. Логото за защита на изделията на Mercury е регистрирана сервизна марка на Brunswick Corporation.

Mercury Premier Service

Mercury оценява сервизното представяне на доставчиците си и присвоява най-високата си оценка „Mercury Premier" на онези, проявяващи изключително задължение за сервизно обслужване.

Спечелването на оценка „Mercury Premier Service" означава, че един доставчик:

- Постига висок сбор точки в 12-месечно сервизно обслужване CSI (Customer Satisfaction Index) (Индекс за задоволяване на клиентите) за гаранционно сервизно обслужване.
- Притежава всички необходими сервизни инструменти, изпитвателно оборудване, ръководства и каталози на детайлите.
- Наема най-малко един сертифициран или старши техник.
- Осигурява навременно сервизно обслужване на всички клиенти на Mercury Marine.
- Предлага удължено работно време и мобилни услуги по целесъобразност.
- Използва, показва и държи на склад подходящ инвентарен запас от оригинални части на Mercury Precision Parts.
- Предлага чист и подреден магазин с добре организирани инструменти и сервизна литература.

Декларация за съответствие - за двигатели за задвижване на плавателни съдове за отдих с изискванията на Директива 94/25/ЕС, изменена и допълнена с 2003/44/ЕС

Наименование на производителя на двигателя: Tohatsu Marine Corporation (TMC) Mercury Marine Joint Venture

Адрес: Shimodaira 4495-9

Град: Komagane-City, Nagano **Пощенски код:** 399-4101 **Държава:** Япония

Наименование на упълномощения представител: Brunswick Marine in EMEA Inc.

Адрес: Parc Industriel de Petit-Rechain

Град: Verviers **Пощенски код:** B-2800 **Държава:** Белгия

Наименование на нотифицирания орган за оценка на емисиите от отработени газове: Det Norske Veritas AS

Адрес: Veritasveien 1

Град: Hovik **Пощенски код:** 1322 **Държава:** Норвегия **ИД номер:** 0575

Наименование на нотифицирания орган за оценка на емисиите на шум: Det Norske Veritas AS

Адрес: Veritasveien 1

Град: Hovik **Пощенски код:** 1322 **Държава:** Норвегия **ИД номер:** 0575

Модул за оценяване съответствието, използван за емисиите от отработени газове:	☐ B+C	☐ B+D	☐ B+E	☐ B+F	☐ G	☒ H
Или тип на двигателя, одобрен съгласно:		☐ Етап II на Директива 97/68/ЕС			☐ Директива 88/77/ЕС	
Модул за оценяване съответствието, използван за емисиите на шум:	☐ A	☐ Aa	☐ G	☒ H		

Други приложени Директиви на Общността: Директива 98/37/ЕС за безопасност на съоръженията; Директива 2004/108/ЕС за електромагнитната съвместимост

Описание на двигателите и съществени изисквания

Тип на двигателя	**Тип гориво**	**Горивен цикъл**
☐ Z или кърмова предавка без вградена изпускателна система	☐ Дизел	☐ 2-тактов
☒ Извънбордови двигател	☒ Бензин	☒ 4-тактов

Обозначения на двигателите, обхванати от тази декларация за съответствие

Наименование на фамилията двигатели	**Уникален идентификационен номер на двигателя: Начален сериен номер**	**Номер на сертификата за модул H на ЕО**
4 к.с., 5 к.с., 6 к.с.	**0R332614**	**RCD-H-2**
8 к.с., 9,9 к.с.	**0R334339**	**RCD-H-2**
9,9 к.с. Bigfoot	**0R334339**	**RCD-H-2**

Съществени изисквания	Стандарти	Друг нормативен документ/ метод	Техническо досие	Моля, укажете с повече подробности (* = задължителен стандарт)
Приложение 1.B—Емисии от отработени газове				
B.1 Обозначение на двигателя	☐	☐	☒	
B.2 Изисквания за емисии от отработени газове	☒*	☐	☐	* EN ISO 8718-1:1996
B.3 Издръжливост	☐	☐	☒	
B.4 Наръчник на потребителя	☒	☐	☐	ISO 8665: 1995
Приложение 1.C—Емисии на шум				
C.1 Нива на шумовите емисии	☒*	☐	☐	EN ISO 14509
C.2 Наръчник на потребителя	☐	☒	☐	Наръчник на потребителя

Производителят носи пълната отговорност за тази декларация за съответствие. Декларирам от името на производителя на двигателя, че споменатите двигатели отговарят на всички приложими съществени изисквания по указания начин.

Име / длъжност:
Марк Д. Шуобъроу, Президент,
Mercury Outboard

Дата и място на издаване:
24-ти юли 2008 г.
Fond du Lac, Wisconsin, USA

СЪДЪРЖАНИЕ

ГАРАНЦИОННА ИНФОРМАЦИЯ

Регистриране на гаранцията....1
Прехвърляне на гаранция....1
Ограничена гаранция за четиритактови извънбордови двигатели....2
Ограничена гаранция за четиритактови извънбордови двигатели....3
Ограничена гаранция за четиритактови извънбордови двигатели....5
3-годишна ограничена гаранция срещу корозия....7
Гаранционно покритие и изключения....9

Обща информация

Отговорности на собственика на лодката....11
Преди да работите с извънбордовия си двигател....11
Капацитет на лодката за мощност в к.с....11
Експлоатация на високоскоростни и високоефективни лодки....12
Режими за дистанционно управление на извънбордовия двигател....12
Бележка за дистанционно кормилно управление....12
Превключвател за спиране с анкерно въже....13
Защита на хора във водата....15
Съобщение за сигурността на пътниците - понтонни и палубни лодки....15
Скачане по вълни и килватери....17
Удар с подводни опасности....17
Емисии на отработени газове....19
Избор на принадлежности за вашия извънбордови двигател....20
Предложения за безопасно каране на лодка....20
Записване на серийния номер....21
Спецификации на четиритактови двигатели 8/9,9 к.с....21
Обозначение на компонентите - стандартни модели....23
Обозначение на компонентите - модели Bigfoot/ProKicker....25

Транспортиране

Пренасяне, съхранение и транспортиране на вашия извънбордови двигател, когато е свален от лодката....26
Транспортиране на преносими резервоари за гориво....27
Теглене на буксир на лодка/извънбордови двигател - модели с електрическо накланяне....28
Теглене на буксир на лодка/извънбордови двигател - модели без електрическо накланяне....28

Гориво и масла

Препоръки за горивото....29
Изискване за маркуч с ниско просмукване на гориво....30
Пълнене на резервоара за гориво....30
Препоръки за маслото на двигателя....30
Проверка на маслото на двигателя....31

СЪДЪРЖАНИЕ

Функции и органи за управление

Функции на дръжката на румпела....33
Функции за дистанционно управление....39
Предупредителна система....39
Електрическо накланяне (ако е монтирано)....40
Задаване на ъгъл спрямо кормовата греда на вашия извънбордови двигател....42
Регулиране ъгъла спрямо кормовата греда....43
Експлоатация в плитководни води....44
Накланяне на извънбордовия двигател....44
Регулиране на тримера....45

Експлоатация

Списък на предпускови проверки....46
Експлоатация при минусови температури....46
Експлоатация в солени или замърсени води....46
Експлоатация на лодката като спомагателен двигател....46
Предпускови инструкции....47
Процедура за разработване на двигателя....47
Стартиране на двигателя - модели с дръжка на румпела....48
Стартиране на двигателя - модели с дистанционно управление....50
Стартиране на горещ двигател....52
Превключване на скоростите....53
Спиране на двигателя....54
Аварийно стартиране....54

Поддръжка

Грижи за извънбордовия двигател....56
EPA емисии....56
График за проверки и поддръжка....57
Промиване на системата за охлаждане....58
Сваляне и монтаж на горния дефлектор....59
Проверка на акумулаторната батерия....60
Грижи за външния вид....60
Горивна система....60
Крепежни елементи на кормилната щанга....61
Анод за контрол на корозията....62
Подмяна на витлото....63
Смяна на предпазителите - модели с електрическо стартиране....64
Проверка и подмяна на свещите....65
Проверка на синхронизиращия ремък....66
Смяна на маслото на двигателя....67
Точки на смазване....68
Смазване на скоростната кутия....70
Проверка на течността за силовото накланяне....72
Потопен извънбордови двигател....73

СЪДЪРЖАНИЕ

Съхранение

Подготовка за съхранение....74
Защита на външните компоненти на извънбордовия двигател....74
Защита на вътрешните компоненти на извънбордовия двигател....75
Скоростна кутия....75
Разполагане на извънбордовия двигател за съхранение....75
Съхранение на акумулаторната батерия....76

Отстраняване на повреди

Стартерът не върти двигателя (модели с електрическо стартиране) 77
Двигателят не се стартира....77
Двигателят работи с прекъсвания....77
Загуба на производителност....78
Акумулаторната батерия не задържа заряд....78

Сервизно съдействие на собственика

Местен ремонтен сервиз....79
Сервизно обслужване далеч от къщи....79
Запитвания за части и принадлежности....79
Сервизно съдействие....79
Сервизни офиси на Mercury Marine....79

Монтаж на двигателя

Капацитет на лодката за мощност в к.с....81
Защита от стартиране на скорост....81
Избор на принадлежности за вашия извънбордови двигател....81
Изискване за маркуч с ниско просмукване на гориво 81
Монтиране на извънбордовия двигател....82
Монтаж на дистанционното управление....84
Крепежни елементи на кормилната щанга....84
Свързване на кабелния сноп на дистанционното управление....86
Монтаж на контролното жило....88
Поставяне на акумулаторната батерия - модели с електрическо стартиране....92
Свързване на акумулаторната батерия....92
Монтаж на витлото....93

ГАРАНЦИОННА ИНФОРМАЦИЯ

Регистриране на гаранцията

СЪЕДИНЕНИ ЩАТИ И КАНАДА

За да отговаря на гаранционното покритие, изделието трябва да е регистрирано при Mercury Marine.

По време на продажбата доставчикът следва да попълни гаранционната регистрация и веднага да я изпрати на Mercury Marine чрез MercNET, имейл, или по пощата. При получаване на тази гаранционна регистрация, Mercury Marine завежда регистрацията.

Копие от гаранционната регистрация следва да ви бъде предоставено от вашия доставчик.

ЗАБЕЛЕЖКА: *От Mercury Marine и всеки доставчик трябва да се поддържат регистрационни списъци на продадените в Съединените Щати морски изделия, ако се изисква уведомяване за безопасно обратно изземване по федералния закон за безопасност.*

Можете да променяте адреса си по всяко време, включително по време на гаранционна рекламация, като се обадите на Mercury Marine, или изпратите писмо или факс с името си, стария адрес, новия адрес и серийния номер на двигателя, до отдела за гаранционна регистрация на Mercury Marine. Вашият доставчик може също да обработва тази промяна на информацията.
Mercury Marine
На вниманието на: Отдела за гаранционна регистрация
W6250 W. Pioneer Road
п.к. 1939
Fond du Lac, WI 54936-1939
920-929-5054
Факс +1 920 929 5893

ИЗВЪН СЪЕДИНЕНИ ЩАТИ И КАНАДА

За изделията, закупени извън Съединените щати и Канада, се свържете с дистрибутора във вашата страна, или най-близкия до вас сервизен център на Marine Power.

Прехвърляне на гаранция

СЪЕДИНЕНИ ЩАТИ И КАНАДА

Ограничената гаранция може да се прехвърля на следващ купувач, но само за остатъка от неизползваната част от ограничената гаранция. Това не важи за изделия, използвани за търговски приложения.

За да прехвърлите гаранцията на следващ купувач, изпратете по пощата или с факс копие от касовата бележка или договора за покупко-продажба, името на новия собственик, адреса и серийния номер на двигателя, до отдела за гаранционна регистрация на Mercury Marine. В Съединените щати и Канада, изпратете по пощата на адрес:

Mercury Marine
На вниманието на: Отдела за гаранционна регистрация
W6250 W. Pioneer Road
п.к. 1939
Fond du Lac, WI 54936-1939
920-929-5054
Факс +1 920 929 5893

При обработката на прехвърлянето на гаранцията, Mercury Marine ще запише информацията за новия собственик.

За тази услуга няма такса.

ИЗВЪН СЪЕДИНЕНИТЕ ЩАТИ И КАНАДА

За изделията, закупени извън Съединените щати и Канада, се свържете с дистрибутора във вашата страна, или най-близкия до вас сервизен център на Marine Power.

ГАРАНЦИОННА ИНФОРМАЦИЯ

Ограничена гаранция за четиритактови извънбордови двигатели

СЪЕДИНЕНИ ЩАТИ И КАНАДА

Извън Съединените щати и Канада - проверете при местния си доставчик.

КАКВО Е ОБХВАНАТО: Mercury Marine гарантира, че нейните нови изделия са без дефекти в материала и изработката през време на описания по-долу период от време.

ВРЕМЕТРАЕНЕ НА ПОКРИТИЕТО: Тази ограничена гаранция осигурява покритие в течение на три (3) години от датата, на която изделието е продадено за пръв път на купувач на дребно за развлекателни цели, или от датата, на която изделието е пуснато в експлоатация за първи път, което от двете се случи първо. Търговските потребители на тези изделия получават гаранционно покритие една (1) година от датата на първата продажба на дребно, или една (1) година от датата, на която изделието е пуснато в експлоатация за първи път, което от двете се случи първо. Търговската употреба се определя като всякаква употреба, отнасяща се до работата или използването на изделието, или всяка употреба на изделието, която създава приход, за някоя част от гаранционния период, дори и ако изделието се използва само в определени случаи за такива цели. Ремонтът или подмяната на части, или извършването на сервизно обслужване по тази гаранция, не удължава срока на гаранцията извън нейната първоначална дата на изтичане. Неизтекло гаранционно покритие може да се прехвърля от един клиент за развлекателни цели на следващ клиент за развлекателни цели при правилна регистрация на изделието. Неизтекло гаранционно покритие не може да се прехвърля на или от клиент за развлекателни цели. Гаранционното покритие може да се прехвърля за използвано препродадено изделие, или за изделие, закупено на аукцион, от спасителна акция, или от застрахователна компания.

УСЛОВИЯ, КОИТО ТРЯБВА ДА БЪДАТ ИЗПЪЛНЕНИ, ЗА ДА СЕ ПОЛУЧИ ГАРАНЦИОННО ПОКРИТИЕ: Гаранционно покритие е на разположение само за потребители на дребно, които купуват от доставчик, упълномощен от Mercury Marine да извършва дистрибуция на изделието в страната на продажбата и след това само след като се изпълни и документира указаният от Mercury Marine процес на предекспедиционна проверка. Гаранционното покритие става налично при правилна регистрация на изделието от упълномощения доставчик. Неточната информация за гаранционната регистрация относно употребата за развлекателни цели, или последвала промяна на употребата от такава за развлекателни цели в търговска (освен ако не е регистрирана както трябва), може да анулира гаранцията по собствена преценка на Mercury Marine. Редовната поддръжка, описана в ръководство за работа и поддръжка, трябва да се извършва навреме, за да се поддържа гаранционното покритие. Mercury Marine си запазва правото да прави гаранционното покритие условно зависимо при доказателство за правилна поддръжка.

КАКВО ЩЕ ПРАВИ MERCURY: Единственото и изключително задължение на Mercury по тази гаранция се ограничава по наше мнение до ремонтиране на дефектен детайл, подмяна на такъв детайл или детайли с нови или сертифицирани от Mercury Marine certified възстановени детайли, или възстановяване на цената на закупуване на изделието от Mercury. Mercury си запазва правото да подобрява или видоизменя изделията от време на време без да поема задължението да видоизменя произведени преди това изделия.

КАК ДА СЕ ПОЛУЧИ ГАРАНЦИОННО ПОКРИТИЕ: Клиентът трябва да предостави на Mercury разумна възможност за ремонт и разумен достъп до изделието за гаранционно обслужване. Гаранционните рекламации ще се правят чрез изпращане на изделието за проверка от доставчик, упълномощен от Mercury за сервизно обслужване. Ако купувачът не може да изпрати изделието на такъв доставчик, до Mercury трябва да се изпрати писмено уведомление. След това ще уредим проверката и всякакъв обхванат ремонт. В този случай купувачът заплаща всички съответни транспортни разходи и/или време за пътуване. Ако предоставеното сервизно обслужване не е обхванато от тази гаранция, купувачът заплаща всички съответни труд и материали, както и всички други разходи, свързани с това сервизно обслужване. Купувачът няма да експедира изделието или части от него директно до Mercury, освен ако това не е по искане на Mercury. На доставчика трябва да се представи доказателство за регистрирана собственост по времето, когато се заявява сервизно обслужване, за да се получи гаранционно покритие.

ГАРАНЦИОННА ИНФОРМАЦИЯ

КАКВО НЕ Е ОБХВАНАТО: Тази ограничена гаранция не покрива елементи на редовна поддръжка, настройки, регулировки, нормално износване и амортизация, щети, причинени от злоупотреба, неправилна употреба, употреба на пропелер или съотношение на предавки, което не позволява на двигателя да работи в препоръчвания му диапазон обороти при напълно отворена дроселова клапа (вж. ръководството за работа и поддръжка), експлоатация на изделието по начин, несъвместим с раздела за препоръчвана експлоатация/работен цикъл в ръководството за работа и поддръжка, небрежност, авария, потапяне под вода, неправилен монтаж (спецификациите и техниките за правилен монтаж са формулирани в инструкциите за монтаж на изделието), неправилно сервизно обслужване, употреба на принадлежност или детайл, които не са произведени или продадени от нас, турбини на струйни помпи и обшивки, работа с горива, масла или смазки, които не са подходящи за употреба с изделието (вж. ръководството за работа и поддръжка), промяна или отстраняване на детайли, влязла в двигателя вода през горивния смукател, въздушния смукател или изпускателната система, или повреда на изделието от недостиг на охлаждаща вода, причинено от запушване на системата за охлаждане от чуждо тяло, работа на двигателя извън вода, монтиране на двигателя твърде високо на кормовата греда, или работа на лодката с твърде отдалечен двигател. Употребата на изделието за надбягване или друга състезателна дейност, или експлоатация с долен модул от тип за надбягване в някоя точка, дори от предишен собственик на изделието, анулира гаранцията.

Разходите, отнасящи се до изваждане, пускане, теглене, съхранение, телефон, наем, неудобство, карнетки, застрахователно покритие, плащания по заеми, загуба на време, загуба на приход, или някакъв друг вид случайни и причинно обусловени щети, не са обхванати от тази гаранция. Също така, разходите, свързани с отстраняването и/или подмяната на части или материали от лодката, предвидени по конструкция на лодката за достъп до изделието, не са обхванати от тази гаранция.

На никое лице или организация, включително упълномощените доставчици на Mercury Marine, не е дадено разрешение от Mercury Marine да извършва утвърждаване, представителство, или гаранция по отношение на изделието, различни от онези, съдържащи се в тази ограничена гаранция и ако се направят, няма да бъдат прилагани срещу Mercury Marine.

За допълнителна информация относно събитията и обстоятелствата, обхванати от тази гаранция и онези, които не са, вж. раздел „Гаранционно покритие" в ръководството за работа и поддръжка, включени чрез позоваване на тази гаранция.

ОСВОБОЖДАВАНЕ ОТ ОТГОВОРНОСТ И ОГРАНИЧЕНИЯ:

ИЗРИЧНО СЕ ОТХВЪРЛЯТ ПОДРАЗБИРАЩИ СЕ ГАРАНЦИИ ЗА ПРОДАВАЕМОСТ ИЛИ ГОДНОСТ ЗА ОПРЕДЕЛЕНА ЦЕЛ. ДО СТЕПЕНТА, В КОЯТО НЕ МОГАТ ДА БЪДАТ ОТХВЪРЛЕНИ, ПОДРАЗБИРАЩИТЕ СЕ ГАРАНЦИИ СЕ ОГРАНИЧАВАТ ПО ВРЕМЕТРАЕНЕ ДО СРОКА НА ИЗРИЧНАТА ГАРАНЦИЯ. ОТ ПОКРИТИЕ ПО ТАЗИ ГАРАНЦИЯ СЕ ИЗКЛЮЧВАТ СЛУЧАЙНИ И ПРИЧИННО ОБУСЛОВЕНИ ЩЕТИ. НЯКОИ ЩАТИ/СТРАНИ НЕ ПОЗВОЛЯВАТ ОПРЕДЕЛЕНИТЕ ПО-ГОРЕ ОСВОБОЖДАВАНЕ ОТ ОТГОВОРНОСТ, ОГРАНИЧЕНИЯ И ИЗКЛЮЧЕНИЯ, В РЕЗУЛТАТ НА КОЕТО ТЕ МОЖЕ ДА НЕ СЕ ОТНАСЯТ ЗА ВАС. ТАЗИ ГАРАНЦИЯ ВИ ДАВА КОНКРЕТНИ ЗАКОНОВИ ПРАВА, КАТО ВИЕ МОЖЕ ДА ИМАТЕ И ДРУГИ ЗАКОНОВИ ПРАВА, КОИТО СА РАЗЛИЧНИ ЗА РАЗЛИЧНИТЕ СТРАНИ.

Ограничена гаранция за четиритактови извънбордови двигатели

ЕВРОПА И ОБЩНОСТ НА НЕЗАВИСИМИТЕ ДЪРЖАВИ

Извън Европа и Общността на независимите държави - проверете при местния си доставчик.

КАКВО Е ОБХВАНАТО: Mercury Marine гарантира, че нейните нови изделия са без дефекти в материала и изработката през време на описания по-долу период от време.

ГАРАНЦИОННА ИНФОРМАЦИЯ

ВРЕМЕТРАЕНЕ НА ПОКРИТИЕТО: Тази ограничена гаранция осигурява покритие в течение на две (2) години от датата, на която изделието е продадено за пръв път на купувач на дребно за развлекателни цели, или от датата, на която изделието е пуснато в експлоатация за първи път, което от двете се случи първо. Търговските потребители на тези изделия получават гаранционно покритие една (1) година от датата на първата продажба на дребно, или една (1) година от датата, на която изделието е пуснато в експлоатация за първи път, което от двете се случи първо. Търговската употреба се определя като всякаква употреба, отнасяща се до работата или използването на изделието, или всяка употреба на изделието, която създава приход, за някоя част от гаранционния период, дори и ако изделието се използва само в определени случаи за такива цели. Ремонтът или подмяната на части, или извършването на сервизно обслужване по тази гаранция, не удължава срока на гаранцията извън нейната първоначална дата на изтичане. Неизтекло гаранционно покритие може да се прехвърля от един клиент за развлекателни цели на следващ клиент за развлекателни цели при правилна регистрация на изделието. Неизтекло гаранционно покритие не може да се прехвърля на или от клиент за развлекателни цели. Гаранционното покритие може да се прехвърля за използвано или препродадено изделие, или за изделие, закупено на аукцион, от спасителна акция, или от застрахователна компания.

УСЛОВИЯ, КОИТО ТРЯБВА ДА БЪДАТ ИЗПЪЛНЕНИ, ЗА ДА СЕ ПОЛУЧИ ГАРАНЦИОННО ПОКРИТИЕ: Гаранционно покритие е на разположение само за потребители на дребно, които купуват от доставчик, упълномощен от Mercury Marine да извършва дистрибуция на изделието в страната на продажбата и след това само след като се изпълни и документира указанят от Mercury Marine процес на предекспедиционна проверка. Гаранционното покритие става налично при правилна регистрация на изделието от упълномощения доставчик. Редовната поддръжка, описана в ръководство за работа и поддръжка, трябва да се извършва навреме, за да се поддържа гаранционното покритие. Mercury Marine си запазва правото да прави бъдещото гаранционно покритие условно зависимо от доказателство за правилна поддръжка.

КАКВО ЩЕ ПРАВИ MERCURY: Единственото и изключително задължение на Mercury по тази гаранция се ограничава по наше мнение до ремонтиране на дефектен детайл, подмяна на такъв детайл или детайли с нови или сертифицирани от Mercury Marine certified възстановени детайли, или възстановяване на цената на закупуване на изделието от Mercury. Mercury си запазва правото да подобрява или видоизменя изделията от време на време без да поема задължението да видоизменя произведени преди това изделия.

КАК ДА СЕ ПОЛУЧИ ГАРАНЦИОННО ПОКРИТИЕ: Клиентът трябва да предостави на Mercury разумна възможност за ремонт и разумен достъп до изделието за гаранционно обслужване. Гаранционните рекламации ще се правят чрез изпращане на изделието за проверка от доставчик, упълномощен от Mercury за сервизно обслужване. Ако купувачът не може да изпрати изделието на такъв доставчик, до Mercury трябва да се изпрати писмено уведомление. След това ще уредим проверката и всякакъв обхванат ремонт. В този случай купувачът заплаща всички съответни транспортни разходи и/или време за пътуване. Ако предоставеното сервизно обслужване не е обхванато от тази гаранция, купувачът заплаща всички съответни труд и материали, както и всички други разходи, свързани с това сервизно обслужване. Купувачът няма да експедира изделието или части от него директно до Mercury, освен ако това не е по искане на Mercury. На доставчика трябва да се представи доказателство за регистрирана собственост по времето, когато се заявява сервизно обслужване, за да се получи гаранционно покритие.

ГАРАНЦИОННА ИНФОРМАЦИЯ

КАКВО НЕ Е ОБХВАНАТО: Тази ограничена гаранция не покрива елементи на редовна поддръжка, настройки, регулировки, нормално износване и амортизация, щети, причинени от злоупотреба, неправилна употреба, употреба на пропелер или съотношение на предавки, което не позволява на двигателя да работи в препоръчвания му диапазон обороти при напълно отворена дроселова клапа (вж. ръководството за работа и поддръжка), експлоатация на изделието по начин, несъвместим с раздела за препоръчвана експлоатация/работен цикъл в ръководството за работа и поддръжка, небрежност, авария, потапяне под вода, неправилен монтаж (спецификациите и техниките за правилен монтаж са формулирани в инструкциите за монтаж на изделието), неправилно сервизно обслужване, употреба на принадлежност или детайл, които не са произведени или продадени от нас, турбини на струйни помпи и обшивки, работа с горива, масла или смазки, които не са подходящи за употреба с изделието (вж. ръководството за работа и поддръжка), промяна или отстраняване на детайли, влязла в двигателя вода през горивния смукател, въздушния смукател или изпускателната система, или повреда на изделието от недостиг на охлаждаща вода, причинено от запушване на системата за охлаждане от чуждо тяло, работа на двигателя извън вода, монтиране на двигателя твърде високо на кормовата греда, или работа на лодката с твърде отдалечен двигател. Употребата на изделието за надбягване или друга състезателна дейност, или експлоатация с долен модул от тип за надбягване в някоя точка, дори от предишен собственик на изделието, анулира гаранцията.

Разходите, отнасящи се до изваждане, пускане, теглене, съхранение, телефон, наем, неудобство, карнетки, застрахователно покритие, плащания по заеми, загуба на време, загуба на приход, или някакъв друг вид случайни и причинно обусловени щети, не са обхванати от тази гаранция. Също така, разходите, свързани с отстраняването и/или подмяната на части или материали от лодката, предвидени по конструкция на лодката за достъп до изделието, не са обхванати от тази гаранция.

На никое лице или организация, включително упълномощените доставчици на Mercury Marine, не е дадено разрешение от Mercury Marine да извършва утвърждаване, представителство, или гаранция по отношение на изделието, различни от онези, съдържащи се в тази ограничена гаранция и ако се направят, няма да бъдат прилагани срещу Mercury Marine.

За допълнителна информация относно събитията и обстоятелствата, обхванати от тази гаранция и онези, които не са, вж. раздел „Гаранционно покритие" в ръководството за работа и поддръжка, включени чрез позоваване на тази гаранция.

ОСВОБОЖДАВАНЕ ОТ ОТГОВОРНОСТ И ОГРАНИЧЕНИЯ:
ИЗРИЧНО СЕ ОТХВЪРЛЯТ ПОДРАЗБИРАЩИ СЕ ГАРАНЦИИ ЗА ПРОДАВАЕМОСТ ИЛИ ГОДНОСТ ЗА ОПРЕДЕЛЕНА ЦЕЛ. ДО СТЕПЕНТА, В КОЯТО НЕ МОГАТ ДА БЪДАТ ОТХВЪРЛЕНИ, ПОДРАЗБИРАЩИТЕ СЕ ГАРАНЦИИ СЕ ОГРАНИЧАВАТ ПО ВРЕМЕТРАЕНЕ ДО СРОКА НА ИЗРИЧНАТА ГАРАНЦИЯ. ОТ ПОКРИТИЕ ПО ТАЗИ ГАРАНЦИЯ СЕ ИЗКЛЮЧВАТ СЛУЧАЙНИ И ПРИЧИННО ОБУСЛОВЕНИ ЩЕТИ. НЯКОИ ЩАТИ/СТРАНИ НЕ ПОЗВОЛЯВАТ ОПРЕДЕЛЕНИТЕ ПО-ГОРЕ ОСВОБОЖДАВАНЕ ОТ ОТГОВОРНОСТ, ОГРАНИЧЕНИЯ И ИЗКЛЮЧЕНИЯ, В РЕЗУЛТАТ НА КОЕТО ТЕ МОЖЕ ДА НЕ СЕ ОТНАСЯТ ЗА ВАС. ТАЗИ ГАРАНЦИЯ ВИ ДАВА КОНКРЕТНИ ЗАКОНОВИ ПРАВА, КАТО ВИЕ МОЖЕ ДА ИМАТЕ И ДРУГИ ЗАКОНОВИ ПРАВА, КОИТО СА РАЗЛИЧНИ ЗА РАЗЛИЧНИТЕ СТРАНИ.

Ограничена гаранция за четиритактови извънбордови двигатели

БЛИЗЪК ИЗТОК И АФРИКА

КАКВО Е ОБХВАНАТО: Mercury Marine гарантира, че нейните нови извънбордови и струйни изделия са без дефекти в материала и изработката през време на описания по-долу период от време.

ГАРАНЦИОННА ИНФОРМАЦИЯ

ВРЕМЕТРАЕНЕ НА ПОКРИТИЕТО: Тази ограничена гаранция осигурява покритие в течение на една (1) година от датата, на която изделието е продадено за пръв път на купувач на дребно за развлекателни цели, или от датата, на която изделието е пуснато в експлоатация за първи път, което от двете се случи първо. Търговските потребители на тези изделия получават гаранционно покритие една (1) година от датата на първата продажба на дребно, или една (1) година от датата, на която изделието е пуснато в експлоатация за първи път, което от двете се случи първо. Търговската употреба се определя като всякаква употреба, отнасяща се до работата или използването на изделието, или всяка употреба на изделието, която създава приход, за някоя част от гаранционния период, дори и ако изделието се използва само в определени случаи за такива цели. Ремонтът или подмяната на части, или извършването на сервизно обслужване по тази гаранция, не удължава срока на гаранцията извън нейната първоначална дата на изтичане. Неизтекло гаранционно покритие може да се прехвърля от един клиент за развлекателни цели на следващ клиент за развлекателни цели при правилна регистрация на изделието. Неизтекло гаранционно покритие не може да се прехвърля на или от клиент за развлекателни цели.

УСЛОВИЯ, КОИТО ТРЯБВА ДА БЪДАТ ИЗПЪЛНЕНИ, ЗА ДА СЕ ПОЛУЧИ ГАРАНЦИОННО ПОКРИТИЕ: Гаранционно покритие е на разположение само за потребители на дребно, които купуват от доставчик, упълномощен от Mercury Marine да извършва дистрибуция на изделието в страната на продажбата и след това само след като се изпълни и документира указаният от Mercury Marine процес на предекспедиционна проверка. Гаранционното покритие става налично при правилна регистрация на изделието от упълномощения доставчик. Редовната поддръжка, описана в ръководство за работа и поддръжка, трябва да се извършва навреме, за да се поддържа гаранционното покритие. Mercury Marine си запазва правото да прави гаранционното покритие условно зависимо от доказателство за правилна поддръжка.

КАКВО ЩЕ ПРАВИ MERCURY: Единственото и изключително задължение на Mercury по тази гаранция се ограничава по наше мнение до ремонтиране на дефектен детайл, подмяна на такъв детайл или детайли с нови или сертифицирани от Mercury Marine certified възстановени детайли, или възстановяване на цената на закупуване на изделието от Mercury. Mercury си запазва правото да подобрява или видоизменя изделията от време на време без да поема задължението да видоизменя произведени преди това изделия.

КАК ДА СЕ ПОЛУЧИ ГАРАНЦИОННО ПОКРИТИЕ: Клиентът трябва да предостави на Mercury разумна възможност за ремонт и разумен достъп до изделието за гаранционно обслужване. Гаранционните рекламации ще се правят чрез изпращане на изделието за проверка от доставчик, упълномощен от Mercury за сервизно обслужване. Ако купувачът не може да изпрати изделието на такъв доставчик, до Mercury трябва да се изпрати писмено уведомление. След това ще уредим проверката и всякакъв обхванат ремонт. В този случай купувачът заплаща всички съответни транспортни разходи и/или време за пътуване. Ако предоставеното сервизно обслужване не е обхванато от тази гаранция, купувачът заплаща всички съответни труд и материали, както и всички други разходи, свързани с това сервизно обслужване. Купувачът няма да експедира изделието или части от него директно до Mercury, освен ако това не е по искане на Mercury. На доставчика трябва да се представи доказателство за регистрирана собственост по времето, когато се заявява сервизно обслужване, за да се получи гаранционно покритие.

КАКВО НЕ Е ОБХВАНАТО: Тази ограничена гаранция не покрива елементи на редовна поддръжка, настройки, регулировки, нормално износване и амортизация, щети, причинени от злоупотреба, неправилна употреба, употреба на пропелер или съотношение на предавки, което не позволява на двигателя да работи в препоръчвания му диапазон обороти при напълно отворена дроселова клапа (вж. ръководството за работа и поддръжка), експлоатация на изделието по начин, несъвместим с раздела за препоръчвана експлоатация/работен цикъл в ръководството за работа и поддръжка, небрежност, авария, потапяне под вода, неправилен монтаж (спецификациите и техниките за правилен монтаж са формулирани в инструкциите за монтаж на изделието), неправилно сервизно обслужване, употреба на принадлежност или детайл, които не са произведени или продадени от нас, турбини на струйни помпи и обшивки, работа с горива, масла или смазки, които не са подходящи за употреба с изделието (вж. ръководството за работа и поддръжка), промяна или отстраняване на детайли, влязла в двигателя вода през горивния смукател, въздушния смукател или изпускателната система, или повреда на изделието от недостиг на охлаждаща вода, причинено от запушване на системата за охлаждане от чуждо тяло, работа на двигателя извън вода, монтиране на двигателя твърде високо на кормовата греда, или работа на лодката с твърде отдалечен двигател.

ГАРАНЦИОННА ИНФОРМАЦИЯ

Употребата на изделието за надбягване или друга състезателна дейност, или експлоатация с долен модул от тип за надбягване в някоя точка, дори от предишен собственик на изделието, анулира гаранцията.

Разходите, отнасящи се до изваждане, пускане, теглене, съхранение, телефон, наем, неудобство, карнетки, застрахователно покритие, плащания по заеми, загуба на време, загуба на приход, или някакъв друг вид случайни и причинно обусловени щети, не са обхванати от тази гаранция. Също така, разходите, свързани с отстраняването и/или подмяната на части или материали от лодката, предвидени по конструкция на лодката за достъп до изделието, не са обхванати от тази гаранция.

На никое лице или организация, включително упълномощените доставчици на Mercury Marine, не е дадено разрешение от Mercury Marine да извършва утвърждаване, представителство, или гаранция по отношение на изделието, различни от онези, съдържащи се в тази ограничена гаранция и ако се направят, няма да бъдат прилагани срещу Mercury Marine.

За допълнителна информация относно събитията и обстоятелствата, обхванати от тази гаранция и онези, които не са, вж. раздел „Гаранционно покритие" в ръководството за работа и поддръжка, включени чрез позоваване на тази гаранция.

ОСВОБОЖДАВАНЕ ОТ ОТГОВОРНОСТ И ОГРАНИЧЕНИЯ:
ИЗРИЧНО СЕ ОТХВЪРЛЯТ ПОДРАЗБИРАЩИ СЕ ГАРАНЦИИ ЗА ПРОДАВАЕМОСТ ИЛИ ГОДНОСТ ЗА ОПРЕДЕЛЕНА ЦЕЛ. ДО СТЕПЕНТА, В КОЯТО НЕ МОГАТ ДА БЪДАТ ОТХВЪРЛЕНИ, ПОДРАЗБИРАЩИТЕ СЕ ГАРАНЦИИ СЕ ОГРАНИЧАВАТ ПО ВРЕМЕТРАЕНЕ ДО СРОКА НА ИЗРИЧНАТА ГАРАНЦИЯ. ОТ ПОКРИТИЕ ПО ТАЗИ ГАРАНЦИЯ СЕ ИЗКЛЮЧВАТ СЛУЧАЙНИ И ПРИЧИННО ОБУСЛОВЕНИ ЩЕТИ. НЯКОИ ЩАТИ/СТРАНИ НЕ ПОЗВОЛЯВАТ ОПРЕДЕЛЕНИТЕ ПО-ГОРЕ ОСВОБОЖДАВАНЕ ОТ ОТГОВОРНОСТ, ОГРАНИЧЕНИЯ И ИЗКЛЮЧЕНИЯ, В РЕЗУЛТАТ НА КОЕТО ТЕ МОЖЕ ДА НЕ СЕ ОТНАСЯТ ЗА ВАС. ТАЗИ ГАРАНЦИЯ ВИ ДАВА КОНКРЕТНИ ЗАКОНОВИ ПРАВА, КАТО ВИЕ МОЖЕ ДА ИМАТЕ И ДРУГИ ЗАКОНОВИ ПРАВА, КОИТО СА РАЗЛИЧНИ ЗА РАЗЛИЧНИТЕ СТРАНИ.

3-годишна ограничена гаранция срещу корозия

КАКВО Е ОБХВАНАТО: Mercury Marine гарантира, че всеки нов извънбордови двигател Mercury, Mariner, Mercury Racing, Sport Jet, M^2 Jet Drive, Tracker на Mercury Marine, бордови двигател Mercury MerCruiser или двигател за кърмова предавка (изделие) няма да се счита за неработещ в пряк резултат на корозия в течение на периода от време, описан по-долу.

ВРЕМЕТРАЕНЕ НА ПОКРИТИЕТО: Тази ограничена гаранция срещу корозия осигурява покритие в течение на три (3) години от датата, на която изделието е продадено за пръв път, или от датата, на която изделието е пуснато в експлоатация за първи път, което от двете се случи първо. Ремонтът или подмяната на части, или извършването на сервизно обслужване по тази гаранция, не удължава срока на гаранцията извън нейната първоначална дата на изтичане. Неизтекло гаранционно покритие може да се прехвърля на следващ (с нетърговска цел) купувач при правилна регистрация на изделието.

УСЛОВИЯ, КОИТО ТРЯБВА ДА БЪДАТ ИЗПЪЛНЕНИ, ЗА ДА СЕ ПОЛУЧИ ГАРАНЦИОННО ПОКРИТИЕ: Гаранционно покритие е на разположение само за потребители на дребно, които купуват от доставчик, упълномощен от Mercury Marine да извършва дистрибуция на изделието в страната на продажбата и след това само след като се изпълни и документира указаният от Mercury Marine процес на предекспедиционна проверка. Гаранционното покритие става налично при правилна регистрация на изделието от упълномощения доставчик. На лодката трябва да се използват указаните в ръководството за работа и поддръжка устройства за предотвратяване на корозия и да се извършва навреме описаната в ръководството за работа и поддръжка редовна поддръжка (включително и без ограничение - подмяна на аноди за катодна защита, употреба на указани смазки и довършителни операции по неравности и драскотини), за да се поддържа гаранционното покритие. Mercury Marine си запазва правото да прави гаранционното покритие условно зависимо при доказателство за правилна поддръжка.

ГАРАНЦИОННА ИНФОРМАЦИЯ

КАКВО ЩЕ ПРАВИ MERCURY: Единственото и изключително задължение на Mercury по тази гаранция се ограничава по наше мнение до ремонтиране на корозирал детайл, подмяна на такъв детайл или детайли с нови или сертифицирани от Mercury Marine certified възстановени детайли, или възстановяване на цената на закупуване на изделието от Mercury. Mercury си запазва правото да подобрява или видоизменя изделията от време на време без да поема задължението да видоизменя произведени преди това изделия.

КАК ДА СЕ ПОЛУЧИ ГАРАНЦИОННО ПОКРИТИЕ: Клиентът трябва да предостави на Mercury разумна възможност за ремонт и разумен достъп до изделието за гаранционно обслужване. Гаранционните рекламации ще се правят чрез изпращане на изделието за проверка от доставчик, упълномощен от Mercury за сервизно обслужване. Ако купувачът не може да изпрати изделието на такъв доставчик, до Mercury трябва да се изпрати писмено уведомление. След това ще уредим проверката и всякакъв обхванат ремонт. В този случай купувачът заплаща всички съответни транспортни разходи и/или време за пътуване. Ако предоставеното сервизно обслужване не е обхванато от тази гаранция, купувачът заплаща всички съответни труд и материали, както и всички други разходи, свързани с това сервизно обслужване. Купувачът няма да експедира изделието или части от него директно до Mercury, освен ако това не е по искане на Mercury. На доставчика трябва да се представи доказателство за регистрирана собственост по времето, когато се заявява сервизно обслужване, за да се получи гаранционно покритие.

КАКВО НЕ Е ОБХВАНАТО: Тази ограничена гаранция не обхваща корозия на електрическата система; корозия в резултат на повреда, корозия, която причинява чисто козметична повреда, злоупотреба или неправилно сервизно обслужване; корозия по принадлежности, прибори, кормилни системи; корозия по фабрично монтиран модул за струйно задвижване; повреда от морски прилив; изделие, продадено с по-малко от година ограничена гаранция; резервни части (части, закупени от клиента); изделия, използвани в търговски приложения. Търговската употреба се определя като всякаква употреба, отнасяща се до работата или използването на изделието, или всяка употреба на изделието, която създава приход, за някоя част от гаранционния период, дори и ако изделието се използва само в определени случаи за такива цели.

Повредата от корозия, причинена от блуждаещи електрически токове (захранвания на сушата, съседни лодки, потопен метал) не се покрива от тази гаранция срещу корозия и следва да се защитава чрез употребата на система за защита от корозия, като например Mercury Precision Parts или Quicksilver MerCathode и/или галваничен изолатор. Повредата от корозия, причинена от неправилно нанасяне на бои против обрастване на медна основа, също не се обхваща от тази ограничена гаранция. Ако се изисква защита срещу обрастване, за нанасяне по извънбордовите и MerCruiser приложения се препоръчват бои против обрастване на основата на три-бутил-калаен-адипат (TBTA). В области, където боите на основата на TBTA са забранени от законодателството, могат да се използват бои на медна основа за корпуса и кърмовата греда. Да не се нанасят бои по извънбордови двигатели или изделия на MerCruiser. Освен това трябва да се полагат грижи за избягване на взаимно електрическо свързване между гаранционното изделие и боята. За изделие на MerCruiser следва да се оставя небоядисана междина от най-малко 38 мм (1,5 инча) около сборката на кърмовата греда. Направете справка с ръководството за работа и поддръжка за допълнителни подробности.

За допълнителна информация относно събитията и обстоятелствата, обхванати от тази гаранция и онези, които не са, вж. раздел „Гаранционно покритие" в ръководството за работа и поддръжка, включени чрез позоваване на тази гаранция.

ОСВОБОЖДАВАНЕ ОТ ОТГОВОРНОСТ И ОГРАНИЧЕНИЯ:

ИЗРИЧНО СЕ ОТХВЪРЛЯТ ПОДРАЗБИРАЩИ СЕ ГАРАНЦИИ ЗА ПРОДАВАЕМОСТ ИЛИ ГОДНОСТ ЗА ОПРЕДЕЛЕНА ЦЕЛ. ДО СТЕПЕНТА, В КОЯТО НЕ МОГАТ ДА БЪДАТ ОТХВЪРЛЕНИ, ПОДРАЗБИРАЩИТЕ СЕ ГАРАНЦИИ СЕ ОГРАНИЧАВАТ ПО ВРЕМЕТРАЕНЕ ДО СРОКА НА ИЗРИЧНАТА ГАРАНЦИЯ. ОТ ПОКРИТИЕ ПО ТАЗИ ГАРАНЦИЯ СЕ ИЗКЛЮЧВАТ СЛУЧАЙНИ И ПРИЧИННО ОБУСЛОВЕНИ ЩЕТИ. НЯКОИ ЩАТИ/СТРАНИ НЕ ПОЗВОЛЯВАТ ОПРЕДЕЛЕНИТЕ ПО-ГОРЕ ОСВОБОЖДАВАНЕ ОТ ОТГОВОРНОСТ, ОГРАНИЧЕНИЯ И ИЗКЛЮЧЕНИЯ, В РЕЗУЛТАТ НА КОЕТО ТЕ МОЖЕ ДА НЕ СЕ ОТНАСЯТ ЗА ВАС. ТАЗИ ГАРАНЦИЯ ВИ ДАВА КОНКРЕТНИ ЗАКОНОВИ ПРАВА, КАТО ВИЕ МОЖЕ ДА ИМАТЕ И ДРУГИ ЗАКОНОВИ ПРАВА, КОИТО СА РАЗЛИЧНИ ЗА РАЗЛИЧНИТЕ СТРАНИ.

ГАРАНЦИОННА ИНФОРМАЦИЯ

Гаранционно покритие и изключения

Целта на този раздел е да спомогне за премахването на някои от най-често срещаните неразбирания по отношение на гаранционното покритие. Информацията по-долу обяснява някои видове услуги, които не са обхванати от гаранцията. Формулираните условия са включени чрез позоваване на тригодишната ограничена гаранция срещу неизправности от корозия, международната ограничена гаранция за извънбордови двигатели ограничената гаранция за извънбордови двигатели в Съединените Щати и Канада.

Имайте предвид, че гаранцията обхваща ремонти, които са необходими в рамките на гаранционния период заради дефекти в материал и изработка. Не се обхващат грешки при монтажа, аварии, нормално износване и различни други причини, които се отразяват на изделието.

Гаранцията се ограничава до дефекти в материала и изработката, но само когато продажбата е извършена в страна, в която сме разрешили дистрибуция.

В случай че имате въпроси по отношение на гаранционното покритие, се свържете с вашия упълномощен доставчик. Той ще има удоволствието да отговори на всякакви въпроси, които може да имате.

ОБЩИ ИЗКЛЮЧЕНИЯ ОТ ГАРАНЦИЯТА

1. Незначителни регулировки и настройки, включващи проверка, почистване, или регулировки на свещите, компоненти на веригата на запалителната уредба, настройки на карбуратора, филтри, ремъци, органи за управление и проверки за смазване, извършвани във връзка с нормалното сервизно обслужване.
2. Фабрично монтирани модули за струйно задвижване - конкретните части, изключени от гаранцията, са: Турбина и корпус на струйното задвижване, повредени от удар или износване, както и повредени от водата лагери на задвижващите валове в резултат на неправилна поддръжка.
3. Повреда, причинена от небрежност, липса на поддръжка, авария, неизправна работа, неправилен монтаж или сервизно обслужване.
4. Промени в изваждане, пускане, теглене, отстраняване и/или подмяна на части или материали от лодката, предвидени по конструкция на лодката за достъп до изделието, всички промени, отнасящи се до транспортиране и/или време за пътуване и т.н. Трябва да се осигурява разумен достъп до изделието за гаранционно сервизно обслужване. Клиентът трябва да изпраща изделието до упълномощен доставчик.
5. Допълнителна сервизна работа, заявена от клиента и различна от тази за удовлетворяване на гаранционното задължение.
6. Трудът, извършен от друг освен от упълномощения доставчик, може да се покрива само при следните обстоятелства: Когато е извършен на спешна основа (при условие, че няма упълномощени доставчици в областта, които могат да извършат исканата работа, или няма съоръжения за изваждане и т.н. и е отправено предварително разрешение от завода работата да се извърши на това място).
7. Аварийните и/или последвали щети (промени в съхранението, такси за телефон или наем от всякакъв вид, неудобство или загуба на време или приход) са отговорност на собственика.
8. Употреба на други части, различни от тези на Mercury Precision или Quicksilver при извършване на гаранционни ремонти.
9. Сменените масла, смазки или течности като част от нормалната поддръжка, са отговорност на клиента, освен ако загубата или замърсяването на същите не е причинена от неизправност на изделието, която би била с необходимите качества за гаранционно съображение.
10. Участие във или подготовка за надбягване или друга състезателна дейност, или експлоатация с долен модул от тип за надбягване.
11. Шумът на двигателя не означава непременно сериозен проблем с двигателя. Ако диагностиката посочва сериозно вътрешно състояние на двигателя, което би могло да доведе до неизправност, отговорното за шума състояние следва да се коригира по реда на гаранцията.
12. Повреда на долния модул и/или турбината, причинена от удряне на потопен предмет, се счита за морска опасност.
13. Проникваща в двигателя вода през горивния смукател, въздушния смукател или изпускателната система или потапяне.

14. Неизправност на някои части, причинена от недостиг на охлаждаща вода, което се причинява от палене на двигателя извън вода, запушване на входните отвори от чужд предмет, твърде високо монтиран двигател, или твърде отдалечен от кърмата.
15. Употреба на горива и смазки, които не са подходящи за употреба със или на изделието. Вж. раздел **Поддръжка**.
16. Ограничената ни гаранция не важи за повреда на изделията ни, причинена от монтаж или употреба на части и принадлежности, които не са произведени или продадени от нас. Неизправностите, които не се отнасят до употребата на такива части или принадлежности, се обхващат от гаранцията, ако така или иначе удовлетворяват условията на ограничената гаранция за това изделие.

ОБЩА ИНФОРМАЦИЯ

Отговорности на собственика на лодката

Операторът (водачът) отговаря за правилната и безопасна експлоатация на лодката и безопасността на нейните пътници и населението. Настоятелно препоръчваме всеки оператор (водач) да прочете и осмисли цялото ръководство, преди да работи с извънбордовия двигател.

Осигурете поне едно допълнително лице на борда да е инструктирано за основните положения по стартиране и експлоатация на извънбордови двигатели и работа с лодката в случай, че водачът не е в състояние да управлява лодката.

Преди да работите с извънбордовия си двигател

Прочетете внимателно това ръководство. Научете как да работите правилно с извънбордовия си двигател. Ако имате въпроси, обърнете се към вашия доставчик.

Упражняваната информация за безопасност и работа, заедно с използването на здрав разум, може да помогне за предотвратяването на лично нараняване и повреда на изделието.

Това ръководство, както и залепените отвън на извънбордовия двигател етикети, използват следните предупредителни символи за безопасност, за да привличат вниманието ви към специалните инструкции за безопасност, които следва да се спазват.

⚠ ОПАСНОСТ

Посочва опасна ситуация, която ако не се избегне, ще доведе до смърт или сериозно нараняване.

⚠ ПРЕДУПРЕЖДЕНИЕ

Посочва опасна ситуация, която ако не се избегне, би могла да доведе до смърт или сериозно нараняване.

⚠ ВНИМАНИЕ

Посочва опасна ситуация, която ако не се избегне, би могла да доведе до леко или средно нараняване.

БЕЛЕЖКА

Посочва ситуация, която ако не се избегне, би могла да доведе до неизправност на двигателя или основен компонент.

Капацитет на лодката за мощност в к.с.

⚠ ПРЕДУПРЕЖДЕНИЕ

Превишаването на максималната норма на лодката за мощност в к.с. може да причини сериозно нараняване или смърт. Претоварването на лодката с мощност може да се отрази на нейното управление и плавателни характеристики, или да счупи кърмовата греда. Да не се монтира двигател, който превишава максималната норма за мощност на лодката.

ОБЩА ИНФОРМАЦИЯ

Не превишавайте мощността и не претоварвайте лодката си. Повечето лодки носят табелка с необходимия капацитет, указваща максимално допустимата мощност и натоварване, определени от производителя вследствие на определени федерални насоки. В случай на съмнение се обърнете към местния си доставчик или производителя на лодката.

U.S. COAST GUARD CAPACITY	
MAXIMUM HORSEPOWER	XXX
MAXIMUM PERSON CAPACITY (POUNDS)	XXX
MAXIMUM WEIGHT CAPACITY	XXX

26777

Експлоатация на високоскоростни и високоефективни лодки

Ако извънбордовият ви двигател ще се използва на високоскоростна и високоефективна лодка, с която сте запознати, ви препоръчваме никога да не работите с него на максималните му обороти, без преди това да сте заявили първоначална демонстрационна обиколка за ориентация и запознаване при вашия доставчик или оператор, опитен в комбинирането на вашата лодка с извънбордови двигател. За допълнителната информация се снабдете с копие от нашата брошура **Експлоатация на високоефективни лодки** от вашия доставчик, дистрибутор, или Mercury Marine.

Режими за дистанционно управление на извънбордовия двигател

Свързаното с вашия извънбордови двигател дистанционно управление трябва да е снабдено със защита за пуск само в неутрално положение. Тя предпазва двигателя от стартиране, когато скоростният лост се премести в положение, различно от неутрално.

⚠ ПРЕДУПРЕЖДЕНИЕ

Стартирането на двигателя при задвижване на скорост може да причини сериозно нараняване или смърт. Никога не работете с лодка, която няма защита за пуск само в неутрално положение.

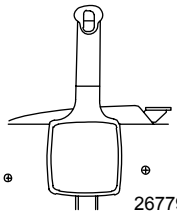

26779

Бележка за дистанционно кормилно управление

Кормилната щанга, която свързва жилото на кормилната уредба с двигателя, трябва да бъде стегната с помощта на самозатягащи се гайки. Тези самозатягащи се гайки не трябва никога да се подменят с гайки с общо предназначение (несамозатягащи се), тъй като те ще се разхлабят и вибрират, освобождавайки кормилната щанга от зацепване.

ОБЩА ИНФОРМАЦИЯ

⚠ ПРЕДУПРЕЖДЕНИЕ

Неправилните крепежни елементи или процедури за монтаж могат да доведат до разхлабване или излизане от зацепване на кормилната щанга. Това може да причини внезапна и неочаквана загуба на контрол върху лодката, която да доведе до сериозно нараняване или смърт от изхвърляне на пътници във и извън лодката. Винаги използвайте необходимите компоненти и спазвайте инструкциите и процедурите за въртящ момент.

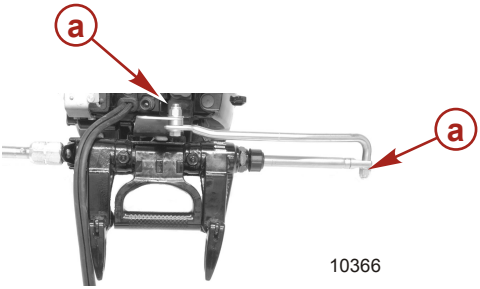

a - Самозатягащи се гайки

Превключвател за спиране с анкерно въже

Целта на превключвателя за спиране с анкерно въже е да изключва двигателя, когато операторът се отдалечи достатъчно много от мястото на водача (както при случайно изхвърляне от мястото на водача), за да задейства превключвателя. Извънбордовите двигатели с дръжка на румпела и някои модули за дистанционно управление са снабдени с превключвател за спиране с анкерно въже. Превключвател за спиране с анкерно въже може да се монтира като принадлежност - обикновено на арматурното табло или върху страната, съседна на мястото за водача.

Анкерното въже е кабел с дължина обикновено 122–152 см (4–5 фута) , когато е изпънат, с елемент в единия край, направен да се вмъква в превключвателя и закопчалка в другия край за хващане от оператора. Анкерното въже е навито, за да може състоянието му в прибрано положение да е възможно най-късо за свеждане до минимум на вероятността от захващането му от съседни предмети. Дължината му в разпънато положение е такава, че да свежда до минимум вероятността от случайно задействане, ако операторът избере да се движи в зоната близо до нормалното място на водача. Ако се желае по-късо анкерно въже, го навийте около китката или крака си, или завържете възел на анкерното въже.

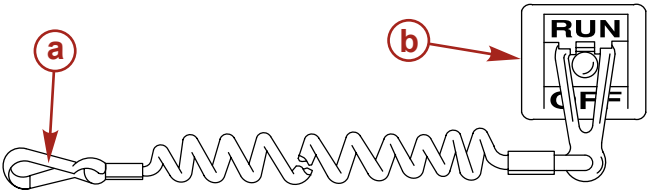

a - Кабел на анкерно въже
b - Превключвател за спиране с анкерно въже

Прочетете следната информация за безопасност, преди да продължите.

ОБЩА ИНФОРМАЦИЯ

Важна информация за безопасността: Целта на превключвателя за спиране с анкерно въже е да изключва двигателя, когато операторът се отдалечи достатъчно много от мястото на водача, за да задейства превключвателя. Това би могло да се случи, ако операторът падне случайно извън борда, или се движи в лодката достатъчно далеч от мястото на водача. Падане извън борда и случайни изхвърляния е по-вероятно да възникнат при определени видове лодки, като надуваеми лодки с ниски бордове, ниски лодки, високочувствителни лодки и леки, чувствителни рибарски лодки, управлявани от ръчен румпел. Падане извън борда и случайни изхвърляния е по-вероятно също така да възникнат в резултат на лоши експлоатационни практики, като сядане на облегалката на седалката или планшира при скорости на планиране, стоене при скорости на планиране, сядане на повдигнати рибарски палуби, работа при скорости на планиране в плитководни води или пълни с препятствия води, отпускане захвата на волана или дръжката на румпела, който тегли на една страна, пиене на алкохол или вземане на лекарства, или дръзки маневри на лодката с висока скорост.

Докато задействането на превключвателя за спиране с анкерно въже спира двигателя веднага, една лодка ще продължи да плава на известно разстояние, в зависимост от скоростта и градуса на завой при спирането. Лодката, обаче, няма да опише пълен кръг. Докато лодката забавя, тя може да причини нараняване на някой по нейния път толкова сериозно, колкото би могла, когато се задвижва.

Настоятелно препоръчваме да инструктирате останалите пътници за процедурите за правилно стартиране и експлоатация, ако им се наложи да управляват двигателя в спешен случай (например, ако операторът се изхвърли случайно).

⚠ ПРЕДУПРЕЖДЕНИЕ

Ако операторът падне от лодката, спрете веднага двигателя, за да намалите възможността за сериозно нараняване или смърт от удряне от лодката. Винаги свързвайте правилно оператора с превключвателя за спиране с помощта на анкерното въже.

⚠ ПРЕДУПРЕЖДЕНИЕ

Избягвайте сериозно нараняване или смърт от силите на забавяне, създавани от случайно или непредумишлено задействане на превключвателя за спиране. Операторът на лодката не трябва никога да напуска мястото на водача, без преди това да откачи превключвателя за спиране с анкерно въже от себе си.

Случайното или непредумишлено задействане на превключвателя по време на нормална работа също е възможност. Това би могло да причини някоя или всички от следните потенциално опасни ситуации:

- Пътниците би могло да бъдат отхвърлени напред поради неочаквана загуба на движение напред - конкретно притеснение за пътниците в предната част на лодката, които би могло да бъдат изхвърлени зад борда и възможно ударени от скоростната кутия или витлото.
- Загуба на мощност контрол на посоката на движение в бурни морета, силен поток въздух, или високи ветрове.
- Загуба на контрол при акостиране.

ОБЩА ИНФОРМАЦИЯ

Защита на хора във водата

ДОКАТО ПЪТУВАТЕ

Много е трудно за едно лице, стоящо или плуващо във водата, да предприеме бързо действие, за да избегне лодка, приближаваща неговата/нейната посока, дори с малка скорост.

Винаги забавяйте и обръщайте специално внимание по всяко време, когато карате лодка в зона, в която би могло да има много хора във водата.

Винаги когато една лодка се движи (забавя) и лостът за смяна на скоростите на извънбордовия двигател е в неутрално положение, има достатъчно усилие на водата върху витлото, което го принуждава да се върти. Това неутрално въртене на витлото може да причини сериозно нараняване.

ДОКАТО ЛОДКАТА Е НЕПОДВИЖНА

⚠ ПРЕДУПРЕЖДЕНИЕ

Въртящо се витло, движеща се лодка, или солидно устройство, захванато към лодката, може да причини сериозно нараняване или смърт на плувците. Спирайте двигателя винаги, когато някой е във водата близо до лодката ви.

Превключвайте извънбордовия двигател в неутрално положение и изключвайте двигателя преди да позволите на хората да плуват, или да бъдат във водата близо до вашата лодка.

Съобщение за сигурността на пътниците - понтонни и палубни лодки

Наблюдавайте местоположението на всички пътници винаги, когато лодката е в движение. Не позволявайте на пътниците да стоят или използват седалки, различни от тези, предназначени за пътуване при по-високи скорости от тези на празен ход на двигателя. Внезапно намаляване на скоростта на лодката, като плонжиране в голяма вълна или килватер, внезапно намаляване на газта, или рязка промяна в посоката на движение на лодката, би могло да ги изхвърли пред лодката. Падането пред лодката между два понтона ще ги разположи да се качат върху извънбордовия двигател.

ЛОДКИ С ОТКРИТА ОТПРЕД ПАЛУБА

Никой не трябва да бъде на палубата пред оградата, когато лодката е в движение. Дръжте всички пътници зад предната ограда или заслон.

ОБЩА ИНФОРМАЦИЯ

Хора на предната палуба лесно би могло да бъдат изхвърлени зад борда, или на хората, провесващи краката си пред носа, би могло краката им да бъдат уловени от вълна и дръпнати във водата.

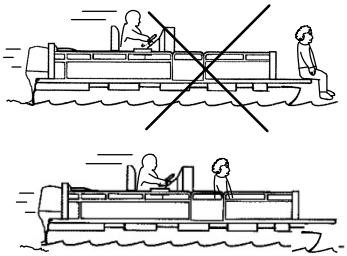

26782

⚠ ПРЕДУПРЕЖДЕНИЕ

Седенето или стоенето в зона на лодката, непредназначена за пътници, при скорости на движение над тези на празен ход на двигателя, може да причини сериозно нараняване или смърт. Стойте назад от носа на лодки с палуби или повдигнати платформи и останете седнали, докато лодката е в движение.

ЛОДКИ С ПРЕДНО МОНТИРАНИ, ПОВДИГНАТИ ОПОРНИ РИБАРСКИ СЕДАЛКИ

Повдигнатите рибарски седалки не са предназначени за употреба, когато лодката пътува със скорост, по-висока от тази на празен ход, или скоростта на влачене. Сядайте само на седалките, предназначени за пътуване с по-високи скорости.

Всяко неочаквано, внезапно намаляване на скоростта на лодката, би могло да доведе до изхвърляне на повдигнат пътник пред носа на лодката.

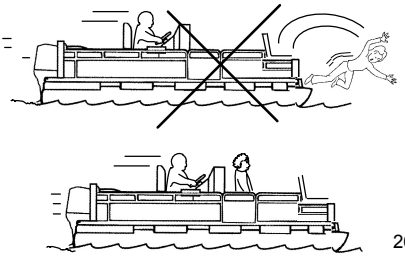

26783

ОБЩА ИНФОРМАЦИЯ

Скачане по вълни и килватери

Карането на лодки за отдих по вълни и килватери е естествена част от водните спортове. Тази дейност, обаче, се извършва с достатъчна скорост, за да се форсира лодката частично или изцяло извън водата, при което произтичат определени опасности, особено когато лодката навлиза повторно във водата.

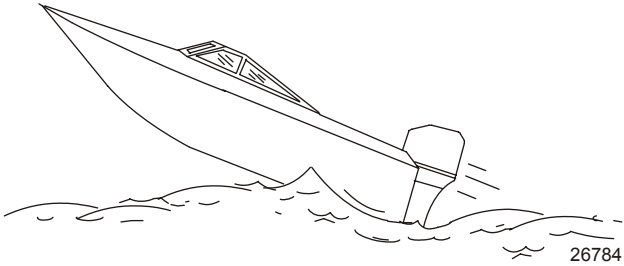

Основното притеснение, че лодката променя посоката си, докато е по средата на скока. В този случай приводняването може да принуди лодката да поеме принудително в нова посока. Такава рязка промяна в посоката може да причини изхвърляне на пътниците от седалките им, или извън борда.

⚠ ПРЕДУПРЕЖДЕНИЕ

Скачане по вълни или килватери може да причини сериозно нараняване или смърт от изхвърляне на пътниците във или извън лодката. При всяка възможност избягвайте скачане по вълни или килватери.

Има и друга, по-рядко срещана опасност от даването на възможност на лодката да разбива вълна или килватер. Ако носът на лодката ви се спусне достатъчно дълбоко докато е във въздуха, при контакта с водата той може да проникне под водната повърхностност и се потопи под вода моментално. Това ще доведе лодката до почти моментално спиране и може да изпрати пътниците да полетят напред. Също така, лодката може да завие рязко на една страна.

Удар с подводни опасности

Намалявайте скоростта и продължавайте внимателно винаги, когато карате лодка в плитководни зони, или в зони, за които подозирате, че съществуват подводни препятствия, които биха могли да бъдат ударени от извънбордовия двигател или дъното на лодката. **Най-важното нещо, което можете да направите, за да помогнете за намаляване на щета от нараняване или удар о плаващ или подводен предмет, е да контролирате скоростта на лодката. При тези условия скоростта на лодката следва да се поддържа на минимална скорост на планиране от 24 до 40 км/ч (15 до 25 мили/ч).**

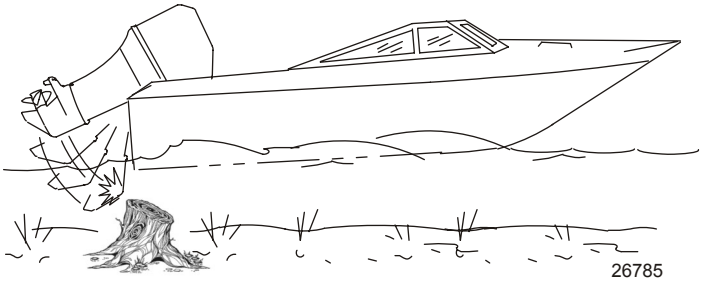

Удрянето на плаващ или подводен предмет би могло да доведе до неопределен брой ситуации. Някои от тези ситуации биха могли да доведат до следното:

ОБЩА ИНФОРМАЦИЯ

- Част от извънбордовия двигател или целият извънбордови двигател би могло да се разбие и полети в лодката.
- Лодката би могла да поеме внезапно в нова посока. Такава рязка промяна в посоката може да причини изхвърляне на пътниците от седалките им, или извън борда.
- Бързо намаляване на скоростта. То ще причини изхвърляне на пътниците напред, или дори извън лодката.
- Повреда от удар по извънбордовия двигател и/или лодката.

Имайте предвид, че най-важното нещо, което можете да направите, за да помогнете за намаляване на нараняване или повреда от удар, е да контролирате скоростта на лодката. Скоростта на лодката следва да се поддържа на минимална скорост на планиране при каране във води, за които се знае, че имат подводни препятствия.

След удряне о потопен предмет спрете двигателя възможно най-бързо и го огледайте за счупени или разхлабени детайли. Ако има, или се подозира повреда, извънбордовият двигател следва да се отнесе на упълномощен доставчик за внимателна проверка и необходим ремонт.

Лодката също следва да се провери за счупвания на корпуса, кърмовата греда, или за течове на вода.

Работата с повреден двигател би могла да причини допълнителна повреда на други детайли на извънбордовия двигател, или да се отрази на управлението на лодката. Ако се налага непрекъсната работа, я осъществявайте при силно намалени скорости.

⚠ ПРЕДУПРЕЖДЕНИЕ

Експлоатацията на лодка или двигател с повреда от удар може да доведе до повреда на изделието, сериозно нараняване, или смърт. Ако съдът пострада от някаква форма на удар, нека упълномощен доставчик на Mercury Marine да провери и ремонтира съда или силовия тракт.

ИНСТРУКЦИИ ЗА БЕЗОПАСНОСТ ЗА ИЗВЪНБОРДОВИ ДВИГАТЕЛИ С РЪЧЕН РУМПЕЛ

Зоната директно пред извънбордовия двигател не трябва да се заема от хора или товар, докато лодката е в движение. Ако се удари подводно препятствие, извънбордовият двигател ще се наклони нагоре и би могло да нарани сериозно някого в тази зона.

Модели с притискателни винтове:

Някои извънбордови двигатели се доставят с притискателни винтове за скобата на кърмовата греда. Употребата на притискателни винтове за скобата сама по себе си е недостатъчна, за да прикрепи правилно и сигурно извънбордовия двигател към кърмовата греда. Правилният монтаж на извънбордовия двигател включва захващане с болтове на двигателя към лодката през кърмовата греда. Вижте **Монтаж - монтиране на извънбордовия двигател** за по-пълна информация относно монтажа.

⚠ ПРЕДУПРЕЖДЕНИЕ

Неспазването на правилното закрепване на извънбордовия двигател би могло да доведе до отскубването му от кърмовата греда на лодката, водещо до щета на собственост, сериозно нараняване, или смърт. Преди експлоатация, извънбордовият двигател трябва да бъде монтиран правилно с необходимите крепежни елементи. Не ускорявайте над оборотите на празен ход във вода, в която може да има подводни препятствия, ако извънбордовият двигател не е захванат правилно към кърмовата греда.

Ако се удари препятствие със скорост на планиране и извънбордовият двигател не е захванат правилно към кърмовата греда, е възможно той да се повдигне от кърмовата греда и да се приземи в лодката.

ОБЩА ИНФОРМАЦИЯ

Емисии на отработени газове

БЪДЕТЕ НАЩРЕК ЗА ОТРАВЯНЕ С ВЪГЛЕРОДЕН ОКСИД

Въглеродният оксид присъства в дима от отработените газове от всички двигатели с вътрешно горене. Това включва извънбордови двигатели, кормови предавки и бордови двигатели, които задвижват лодки, както и генератори, които захранват различни принадлежности в лодките. Въглеродният оксид е смъртоносен газ без мирис, цвят и вкус.

Ранните симптоми на отравяне с въглероден оксид, които не трябва да се объркват с морска болест или интоксикация, включват главоболие, световъртеж, сънливост и гадене.

⚠ ПРЕДУПРЕЖДЕНИЕ

Отравянето с въглероден оксид може да води до безсъзнание, увреждане на мозъка, или смърт. Поддържайте лодката добре проветрена докато е на кея или в движение и избягвайте продължително излагане на въглероден оксид.

ДОБРА ВЕНТИЛАЦИЯ

Проветрявайте зоната за пътници, отваряйте страничните завеси или предните люкове, за да се отвежда димът.

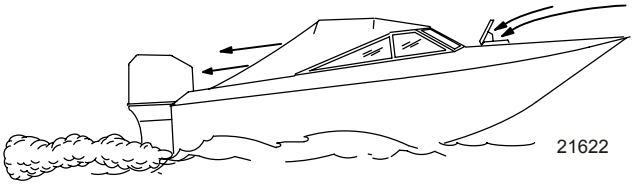

Пример за желан въздушен поток през лодката

ЛОША ВЕНТИЛАЦИЯ

При определени работни условия и/или условия на вятър, постоянно затворените или покрити с брезент кабини или каюти с недостатъчна вентилация може да засмукват въглероден оксид. Монтирайте един или повече детектори на въглероден оксид в лодката си.

Въпреки че се случва рядко, в много тих и спокоен ден плувците и пътниците в затворено пространство на неподвижна лодка, която съдържа, или е в близост до работещ двигател, може да бъдат изложени на опасно ниво на въглероден оксид.

ДОКАТО ЛОДКАТА Е НЕПОДВИЖНА

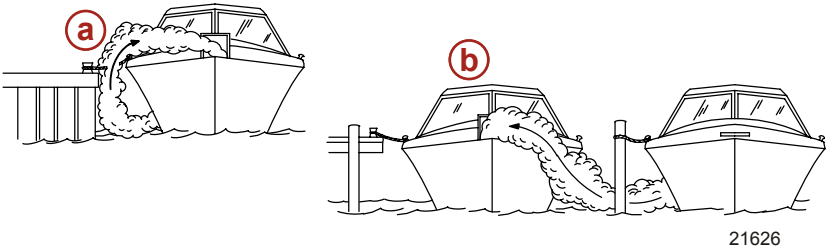

a - Работа на двигателя, когато лодката се придържа в ограничено пространство

b - Придържане в близост до друга лодка с работещ двигател

ОБЩА ИНФОРМАЦИЯ

ДОКАТО ЛОДКАТА СЕ ДВИЖИ

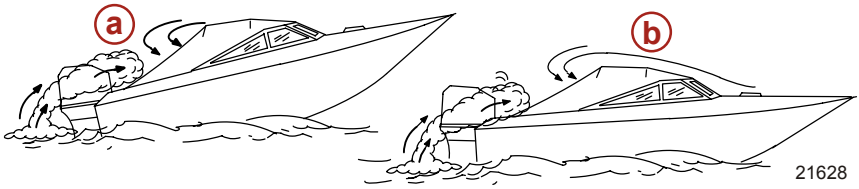

a - Работа на двигателя на лодката при твърде голям ъгъл на наклон към борда

b - Работа на двигателя на лодката без отворени предни люкове

Избор на принадлежности за вашия извънбордови двигател

Принадлежностите на Genuine Mercury Precision или Quicksilver са специално проектирани и изпитани за вашия извънбордови двигател. Тези принадлежности могат да се получат от доставчиците на Mercury Marine.

ВАЖНО: Проверете при вашия доставчик преди да монтирате принадлежности. Неупотребата на одобрени принадлежности или употребата на неодобрени такива може да повреди изделието.

Някои принадлежности, непроизвеждани или продавани от Mercury Marine, не са предназначени за безопасна употреба с вашия извънбордови двигател, или работната му система. Придобийте и прочетете ръководствата за монтаж, работа и поддръжка за всички ваши избрани принадлежности.

Предложения за безопасно каране на лодка

За да се радвате безопасно на водните пътища, се запознайте с местните и други правителствени наредби и ограничения при каране на лодки и имайте предвид следните предложения.

Използвайте плавателни устройства. Имайте под ръка одобрено плавателно устройство с подходящ размер за всяко лице на борда (това е по закон) и то да е лесно достъпно.

Не претоварвайте лодката си. Повечето лодки са оразмерени и сертифицирани за максимални капацитети на товар (тегло) (вижте за справка табелката с капацитета на вашата лодка). В случай на съмнение се обърнете към местния си доставчик или производителя на лодката.

Извършвайте проверките за безопасност и необходимата поддръжка. Спазвайте редовен график и гарантирайте правилното извършване на всички ремонти.

Разучете и спазвайте всички морски правила и закони за движение по водните пътища. Операторите на лодки трябва да завършат курс по безопасност при каране на лодките. Курсове се предлагат в САЩ от 1) Щатската бреговата охрана, 2) Силовата ескадра, 3) Червения кръст и 4) правоприлагащата организация във вашия щат. Запитвания могат да се отправят на горещата линия за каране на лодки на номер 1-800-368-5647, или на номер 1-800-336-BOAT за информация от Фондацията на САЩ за лодки.

Уверявайте се, че всички в лодката са седнали правилно. Не позволявайте на никого да седи или язди някоя част на лодката, която не е предназначена за такава цел. Това включва облегалки на седалки, планшири, кърмова греда, нос, палуби, повдигнати рибарски седалки, въртяща се рибарска седалка, или навсякъде, където неочаквано ускорение, внезапно спиране, неочаквана загуба на контрол върху лодката, или внезапно движение на лодката, би могло да причини изхвърляне на човек зад борда или в лодката.

Никога не карайте лодка под влияние на алкохол или лекарства (това е по закон). Алкохолът или лекарствата влошават вашата преценка и силно намаляват вашата способност да реагирате бързо.

Подгответе други оператори на лодка. Инструктирайте поне едно лице на борда за основните положения по стартиране и експлоатация на извънбордови двигатели и работа с лодката в случай, че водачът не е в състояние да управлява лодката или падне зад борда.

ОБЩА ИНФОРМАЦИЯ

Качване на пътниците на борда. Спирайте двигателя винаги, когато пътниците се качват на борда, слизат, или са близо до задната част (кърмата) на лодката. Само превключването на двигателя в неутрално положение не е достатъчно.

Бъдете нащрек. Операторът на лодката отговаря по закон за поддръжката на правилен оглед с поглед и слух. Операторът трябва да има видимост, особено към предната част. При работа на двигателя на лодката с обороти над оборотите на празен ход не трябва да се нарушава видимостта на оператора от пътници, товар или рибарски седалки.

Никога не карайте лодката си точно зад човек на водни ски, в случай че последният падне. Например, вашата лодка, пътуваща със скорост 40 км/ч (25 м/ч) ще застигне паднал скиор 61 м (200 фута) пред вас в течение на 5 секунди.

Внимавайте за паднали скиори. Когато използвате лодката си за водни ски или подобни дейности, винаги дръжте паднал или потъващ скиор откъм страната на оператора на лодката, докато се връщате, за да окажете помощ на скиора. Операторът винаги трябва да държи под око потъващ скиор и никога да не се връща към скиора или някой във водата.

Съобщавайте за злополуки. От операторите на лодки се изисква по закон да поддържат дневник за злополуки с лодките при правоприлагащата организация в техния щат, когато лодките им са въвлечени в определени злополуки при карането им. За злополука при каране на лодка трябва да се съобщи, ако 1) има смъртен случай или вероятност за смъртен случай, 2) има лично нараняване, налагащо медицинско лечение извън първата помощ, 3) има щета на лодка или друго имущество, където стойността на щетата надхвърля 500,00 щ. дол, или 4) има пълна загуба на лодка. Потърсете по-нататъшно съдействие от местната правозащитна организация.

Записване на серийния номер

Важно е този номер да се запише за бъдещи справки. Серийният номер се намира на извънбордовия двигател, както е показано.

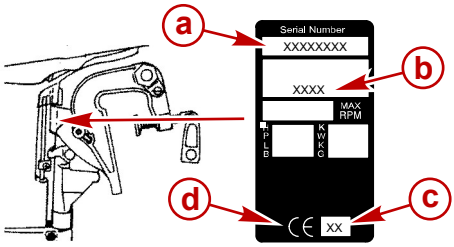

38780

- **a -** Сериен номер
- **b -** Означение на модела
- **c -** Година на производство
- **d -** Сертифицирани отличителни знаци за Европа (в зависимост от случая)

Спецификации на четиритактови двигатели 8/9,9 к.с.

Модели	8	9,9	9,9 к.с. Bigfoot/ProKicker
Мощност	5,88 кВт (8 к.с.)	7,28 кВт (9,9 к.с.)	
Брой цилиндри	2		
Диапазон обороти при напълно отворена дроселова клапа	5 000-6 000 об/мин		
Обороти на празен ход на предна скорост	900 об/мин		
Изместване на буталото	209,8 см³ (12,8 куб. дм)		
Отвор на цилиндъра	55 мм (2,17 инча)		
Ход на буталото	44 мм (1,73 инча)		

ОБЩА ИНФОРМАЦИЯ

Модели	8	9,9	9,9 к.с. Bigfoot/ProKicker
Луфт на клапаните (студени)			
Смукателен клапан	0,13–0,17 мм (0,0051–0,0067 инча)		
Изпускателен клапан	0,18–0,22 мм (0,0071–0,0087 инча)		
Препоръчвани свещи	NGK DCPR6E		
Разстояние между електродите на свещите	0,8–0,9 мм (0,031–0,035 инча)		
Предавателно съотношение	2.08:1		2.42:1
Препоръчван бензин	Вижте **Гориво и масла**		
Препоръчвано масло	Вижте **Гориво и масла**		
Вместимост на масло в двигателя	800 мл (27,0 течни унции)		
Вместимост за смазване на скоростната кутия	320 мл (10,8 течни унции)		370 мл (12,5 течни унции)
Стартерен ток на акумулатора (модели с електрически старт)	465 ампера за старт на море (MCA) или 350 ампера за старт на студено (CCA)		
Система за контрол на емисиите	Изменение на двигателя (EM)		
Шум в ушите на оператора (ICOMIA 39-94) дБА	78,7		79.6
Вибрация на дръжката на румпела (ICOMIA 38-94) м/сек²	4,3		

ОБЩА ИНФОРМАЦИЯ

Обозначение на компонентите - стандартни модели

ПОГЛЕД ОТСТРАНИ ДЯСНО НА БОРД

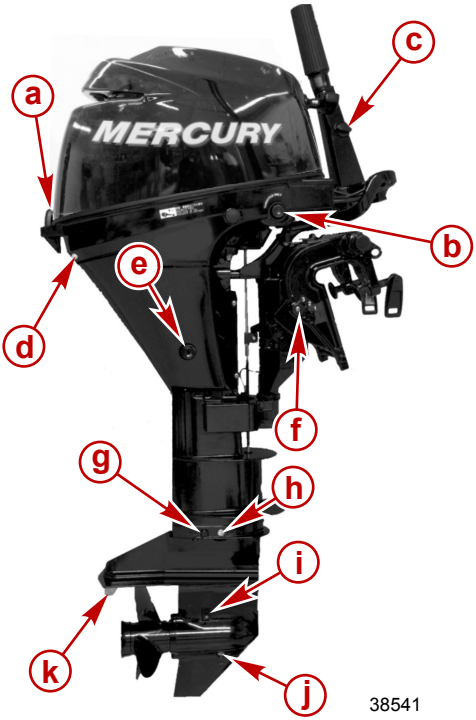

38541

- **a -** Ключалка на дефлектора
- **b -** Бутон само за дроселовата клапа
- **c -** Ръкохватка за регулиране на дроселовата клапа
- **d -** Индикаторен отвор на водната помпа
- **e -** Пробка за източването на маслото
- **f -** Ръкохватка за регулиране на предварително зададения ъгъл на кормовата греда
- **g -** Пробка за промиване на двигателя
- **h -** Пробка за ниво на маслото в скоростната кутия
- **i -** Вход за водата
- **j -** Пробката за пълнене/източване на маслото от скоростната кутия
- **k -** Тример

ПОГЛЕД ОТПРЕД

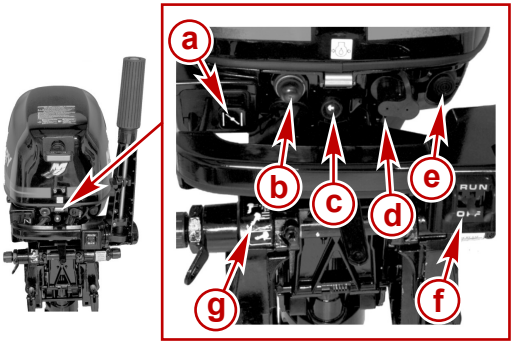

28527

- **a -** Ръкохватка на смукача/високи обороти на празен ход
- **b -** Горивонагнетателна помпа
- **c -** Светлинен индикатор за налягане на маслото
- **d -** Съединител на тръбопровода за гориво
- **e -** Превключвател за стартиране (електрическа дръжка на румпела)
- **f -** Предпазен превключвател с анкерно въже
- **g -** Индикатор на положение за подрязване/накланяне

ОБЩА ИНФОРМАЦИЯ

ПОГЛЕД ОТЛЯВО НА БОРД

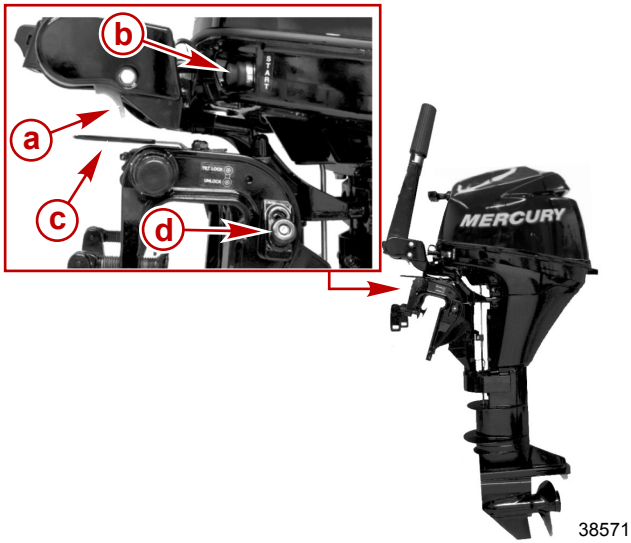

a - Лост за освобождаване блокировката на румпела
b - Превключвател за стартиране (модел с електрическа дръжка на румпела)
c - Лост за регулиране триенето на кормилната уредба (само за модел с румпел)
d - Ръкохватка за заключване на накланянето

ОБЩА ИНФОРМАЦИЯ

Обозначение на компонентите - модели Bigfoot/ProKicker

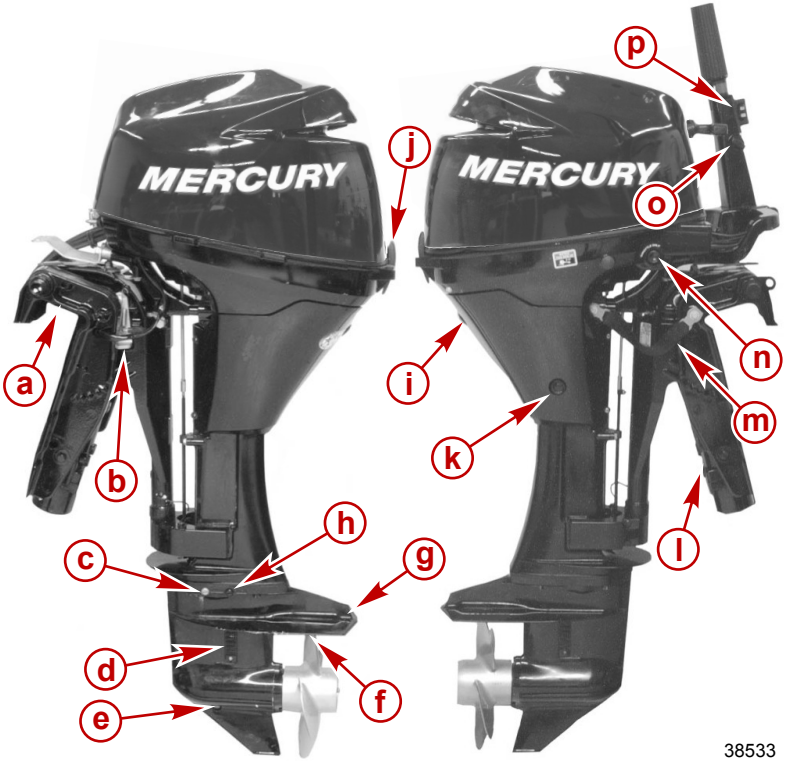

a - Скоба на кормовата греда
b - Опорен лост за накланяне
c - Пробка за ниво на маслото в скоростната кутия
d - Главен вход за вода
e - Пробката за пълнене/източване на маслото от скоростната кутия
f - Вторичен вход за вода
g - Антивентилационна планка
h - Пробка за промиване на двигателя
i - Индикаторен отвор на водната помпа
j - Ключалка на дефлектора
k - Пробка за източване на маслото
l - Електрическо накланяне
m - Откатна лента
n - Бутон само за дроселовата клапа
o - Фрикционна кнопка на дроселовата клапа
p - Бутон за електрическо накланяне

ТРАНСПОРТИРАНЕ

Пренасяне, съхранение и транспортиране на вашия извънбордови двигател, когато е свален от лодката

ВАЖНО: Спазвайте правилните процедури за транспортиране и съхранение на извънбордовия двигател, за да избегнете възможността за течове на масло.

1. При извънбордови двигател все още във водата, откачете отдалечения тръбопровод за гориво и оставете двигателя да работи докато спре. Така ще се източи горивото от карбуратора. Поставете защитната капачка над съединителя за гориво.

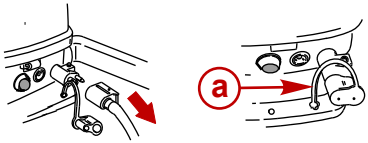

28530

a - Защитна капачка

2. Свалете извънбордовия двигател и го дръжте изправен, докато се източи водата. Дръжте извънбордовия двигател в изправено положение при пренасяне.

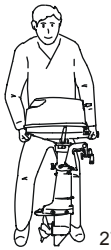

27010

3. Носете, транспортирайте или съхранявайте извънбордовия двигател в някое от показаните три положения. Тези положения ще предотвратят източване на маслото от картера на двигателя.

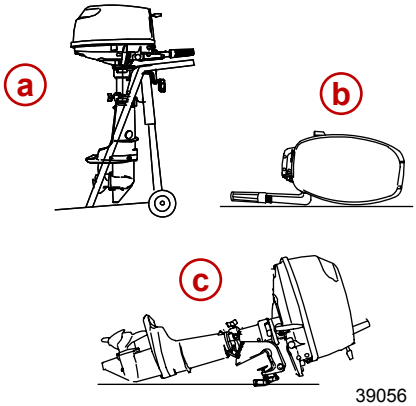

39056

a - Изправено положение
b - С дръжката на румпела надолу
c - С предната страна надолу

4. Никога не носете, съхранявайте или транспортирайте извънбордовия двигател в показаните две положения. Източването на маслото от картера на двигателя би могло да предизвика повреда на двигателя.

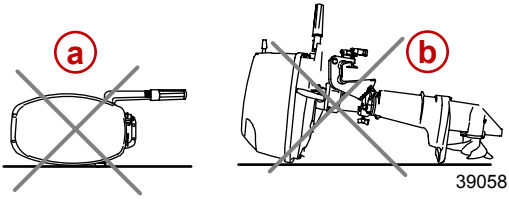

a - С дръжката на румпела нагоре
b - С предната страна нагоре

Транспортиране на преносими резервоари за гориво

⚠ ПРЕДУПРЕЖДЕНИЕ

Да се избягва сериозно нараняване или смърт от пожар или експлозия на бензин. Спазвайте инструкциите за транспортиране, доставени с преносимия резервоар за гориво. Транспортирайте резервоара за гориво в добре проветрена област далеч от открит пламък или искри.

РЕЗЕРВОАР ЗА ГОРИВО ОТ ТИП С РЪЧНО ВЕНТИЛИРАНЕ

Затваряйте отдушника на резервоара за гориво, когато го транспортирате. Това ще предотврати изпускането на гориво или пари от резервоара.

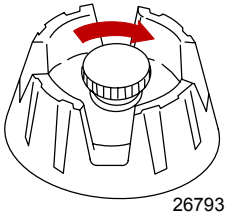

РЕЗЕРВОАР ЗА ГОРИВО ОТ ТИП С АВТОМАТИЧНО ВЕНТИЛИРАНЕ

1. Откачвайте отдалечения тръбопровод за гориво от резервоара. Това ще затвори отдушника и предотврати изпускането на гориво или пари от резервоара.
2. Поставяйте капачката с верижка върху стеблото на съединителя на тръбопровода за гориво. Това ще предпази стеблото на съединителя от случайно натискане навътре, което да даде възможност за изпускане на гориво или пари.

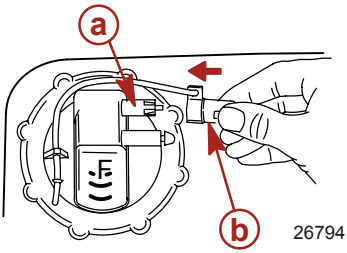

a - Стебло на съединителя
b - Капачка с верижка

ТРАНСПОРТИРАНЕ

Теглене на буксир на лодка/извънбордови двигател - модели с електрическо накланяне

Теглете на буксир лодката си с извънбордови двигател, наклонен надолу във вертикално работно положение.

Ако се изисква допълнителен просвет от земята, извънбордовият двигател следва да бъде наклонен нагоре с помощта на допълнително опорно приспособление. Обърнете се към местния си доставчик за препоръки. Допълнителен просвет от земята може да се изисква за пресичане на ж.п. прелези, ленти за улично движение и подскачане на буксира.

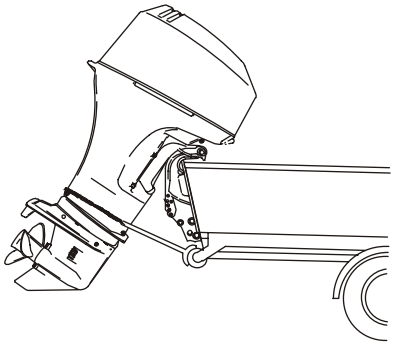

26792

ВАЖНО: Не разчитайте на системата за електрическо накланяне или опорния лост за накланяне, за да поддържате правилен просвет от земята за пътуване. Опорният лост за накланяне на извънбордовия двигател не е предназначен за опора на последния за пътуване.

Превключете извънбордовия двигател на предна скорост. Това пречи на свободното въртене на витлото.

Теглене на буксир на лодка/извънбордови двигател - модели без електрическо накланяне

Теглете на буксир лодката си с извънбордови двигател, наклонен надолу във вертикално работно положение.

Ако се изисква допълнителен просвет от земята, извънбордовият двигател следва да бъде наклонен нагоре с помощта на задвижването за плитководни води/скобата за пътуване. Допълнителен просвет от земята може да се изисква за пресичане на ж.п. прелези, ленти за улично движение и подскачане на буксира.

ВАЖНО: Трябва да се използва лостът за заключване на накланянето, за да заключва извънбордовия двигател надолу при теглене на буксир. Това ще предпази извънбордовия двигател от подскачане и причиняване на негова възможна повреда.

Превключете извънбордовия двигател на предна скорост. Това пречи на свободното въртене на витлото.

ГОРИВО И МАСЛА

Препоръки за горивото

ВАЖНО: Употребата на неподходящ бензин може да повреди вашия двигател. Повредата на двигател от употребата на неподходящ бензин се счита за неправилно използване на двигателя и произтичаща от това повреда няма да бъде обхваната от ограничената гаранция.

НОРМИ ЗА ГОРИВО

Двигателите на Mercury Marine ще работят задоволително, когато се използва основна марка безоловен бензин, отговарящ на следните спецификации:

САЩ и Канада - с обявено на помпата октаново число минимум 87 (R+M)/2. Първокласен бензин (92 [R +M]/2 октана) е също приемлив. Да не се използва оловен бензин.

Извън САЩ и Канада - с обявено на помпата октаново число минимум 90 RON. Първокласен бензин (98 RON) е също приемлив. Ако няма безоловен бензин, да се използва основна марка оловен бензин.

ИЗПОЛЗВАНЕ НА РЕФОРМУЛИРАНИ (ОКИСЛЕНИ) БЕНЗИНИ (САМО ЗА САЩ)

В определени области на САЩ се изисква този тип бензин. Използваните при тези горива 2 вида окислители са алкохол (етанол) или етер (MTBE или ETBE). Ако в бензина във вашата област като окислител се използва етанол, вижте **Бензини със съдържание на алкохол**.

Тези реформулирани бензини се допускат за употреба с вашия двигател на Mercury Marine.

БЕНЗИНИ СЪС СЪДЪРЖАНИЕ НА АЛКОХОЛ

Ако бензинът във вашата област съдържа метанол (метилов алкохол) или етанол (етилов алкохол), следва да сте наясно с определени вредни последствия, които могат да възникнат. Тези вредни последствия са по-тежки при метанола. Увеличаването на процентното съдържание на алкохол в горивото също може да влоши тези вредни последствия.

Някои от тези вредни последствия се причиняват, защото алкохолът в бензина може да поглъща влагата от въздуха, което води до отделяне на вода и алкохол от бензина в горивния резервоар.

Компонентите на горивната система на вашия двигател на Mercury Marine издържат на до 10% съдържание на алкохол в бензина. Ние не знаем какъв процент ще издържи горивната система на вашата лодка. Обърнете се към производителя на вашата лодка за конкретни препоръки за компонентите на горивната система на лодката (резервоари за гориво, тръбопроводи за гориво и фитинги). Имайте предвид, че бензините със съдържание на алкохол може да причинят увеличени:

- Корозия по металните части
- Влошаване на гумените или пластмасови детайли
- Просмукване на гориво през гумените горивопроводи
- Трудности при стартиране и експлоатация

⚠ ПРЕДУПРЕЖДЕНИЕ

Изтичането на гориво е опасност от пожар или експлозия, които могат да причинят сериозно нараняване или смърт. Периодично проверявайте всички компоненти на горивната система за течове, омекване, втвърдяване, издуване или корозия, особено след съхранение. Всеки признак на теч или влошаване изисква подмяна преди по-нататъшна експлоатация на двигателя.

Заради възможни вредни последствия от алкохола в бензина се препоръчва при възможност да се използва бензин без съдържание на алкохол. Ако има само гориво със съдържание на алкохол, или процентът на алкохола е неизвестен, е необходима увеличена честота на проверките за течове и аномалии.

ГОРИВО И МАСЛА

ВАЖНО: При работа на двигател на Mercury Marine с бензин със съдържание на алкохол следва да се избягва съхраняване на бензин в резервоара за гори в течение на дълги периоди от време. Дългите периоди на съхранение, често срещани при лодките, създават уникални проблеми. При колите, смесените с алкохол горива обикновено се консумират, преди да могат да погълнат достатъчно влага, за да създават проблеми, но лодките често се оставят в покой достатъчно дълго, за да се извърши разделяне на фазите. Освен това може да настъпи вътрешна корозия по време на съхранение, ако алкохолът е отмил защитните маслени филми от вътрешните компоненти.

Изискване за маркуч с ниско просмукване на гориво

Изисква се за извънбордови двигатели, произведени за продажба, продавани или предлагани за продажба в Съединените Щати.

- Агенцията за опазване на околната среда (EPA) изисква всеки извънбордови двигател, произведен след 1-ви януари 2009 г., да използва маркуч с ниско просмукване на горивото за основния маркуч за гориво, свързващ резервоара за гориво с извънбордовия двигател.
- Маркучът с ниско просмукване на горивото е USCG тип B1-15 или тип A1-15, дефиниран като непревишаващ 15/гм²/24 ч с гориво CE 10 при 23°C както е посочено в SAE J 1527 - морски маркучи за гориво.

Пълнене на резервоара за гориво

⚠ ПРЕДУПРЕЖДЕНИЕ

Да се избягва сериозно нараняване или смърт от пожар или експлозия на бензин. Внимавайте при пълнене на резервоари за гориво. Винаги спирайте двигателя и не пушете и не допускайте открити огньове или искри в зоната на пълнене на резервоари за гориво.

Пълнете резервоарите за гориво на открито и далеч от топлина, искри и открити огньове.

Изваждайте преносимите резервоари за гориво от лодката, за да ги презареждате.

Винаги спирайте двигателя преди да презареждате резервоарите.

Не пълнете докрай резервоарите за гориво. Оставяйте приблизително 10% от обема на резервоара ненапълнен. Горивото се разширява по обем при покачване на температурата му и може да изтече под налягане, ако резервоарът е пълен докрай.

ПОСТАВЯНЕ НА ПРЕНОСИМ РЕЗЕРВОАР ЗА ГОРИВО В ЛОДКАТА

Поставяйте резервоара за гориво в лодката така, че отдушникът да е по-високо от нивото на горивото при нормални условия за експлоатация на лодката.

Препоръки за маслото на двигателя

Препоръчваме да се използва масло за 4-тактови извънбордови двигатели Mercury или Quicksilver NMMA FC-W марка 10W-30 за обща, всезенонна употреба. Ако се предпочита синтетично масло NMMA марка 25W-40 за 4-тактови извънбордови двигатели, да се използва синтетично масло Mercury или Quicksilver за 4-тактови извънбордови двигатели. Ако препоръчваните масла Mercury или Quicksilver NMMA FC-W за извънбордови двигатели не са налични, може да се използва основно масло марка FC-W за 4-тактови извънбордови двигатели.

ГОРИВО И МАСЛА

ВАЖНО: Не се препоръчва употребата на детергентни масла, мулти-вискозни масла (различни от Mercury или Quicksilver NMMA марка FC-W или основна марка масло NMMA FC-W), синтетични масла, нискокачествени такива, или масла, които съдържат плътни добавки.

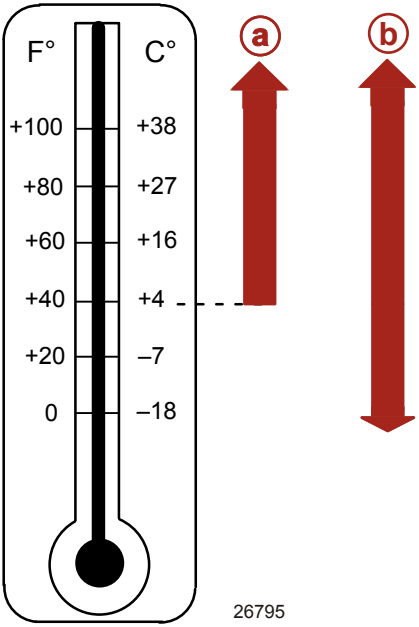

Препоръчваният вискозитет по SAE за маслото на двигателя

a - NMMA FC-W марка 25W-40 за 4-тактови извънбордови двигатели може да се използва при температури над 4°C (40°F)

b - Маслото NMMA FC-W марка 10W-30 за 4-тактови извънбордови двигатели се препоръчва за употреба при всички температури.

Проверка на маслото на двигателя

ВАЖНО: Не препълвайте. Уверете се, че извънбордовият двигател е в изправено положение (а не наклонен) при проверка на маслото.

1. Изключете двигателя. Поставете извънбордовия двигател в нивелирано работно положение. Свалете горния дефлектор.
2. Извадете масломерната пръчка. Избършете масломерната пръчка с чист парцал или кърпа и я вкарайте обратно докрай.
3. Отново издърпайте масломерната пръчка и проверете нивото на маслото. Ако нивото на маслото е ниско, свалете капачката за зареждане с масло и долейте до (но не и над) отметката за максимално ниво с препоръчваното масло.

ВАЖНО: Проверете маслото за признаци на замърсяване. Замърсеното с вода масло има млечен цвят; замърсеното с гориво масло има силна миризма на гориво. Ако се забележи замърсено масло, се обърнете към доставчика си да провери извънбордовия двигател.

4. Поставете отново капачката за зареждане и затегнете здраво.

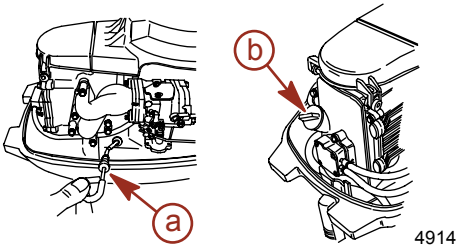

a - Масломерна пръчка
b - Капачка за зареждане с масло

ФУНКЦИИ И ОРГАНИ ЗА УПРАВЛЕНИЕ

Функции на дръжката на румпела

ВАЖНО: Избягвайте задавяне на двигателя - не въртете ръкохватката на дроселовата клапа докато двигателят работи. Така може да се впръска гориво в двигателя и причини възможно състояние на трудно стартиране на задавен двигател.

- Дръжка на румпела - дръжката може да се накланя на 180° за удобно хващане по време на транспортиране и съхранение.

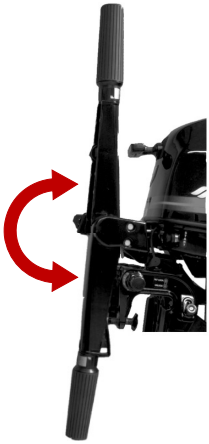

28535

- Лост за освобождаване блокировката на румпела - натиснете лоста, за да преместите дръжката на румпела от едно положение в друго.

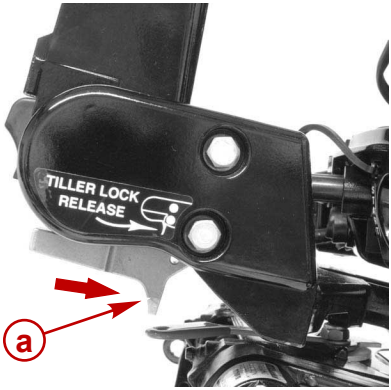

3274

a - Лост за освобождаване блокировката на румпела

- Капачка за заключване на дръжката на румпела - свалете капачката за заключване отгоре на дръжката на румпела, за да я заключите в горно положение. Натиснете лоста за освобождаване блокировката на румпела, за да освободите дръжката от заключено горно положение.

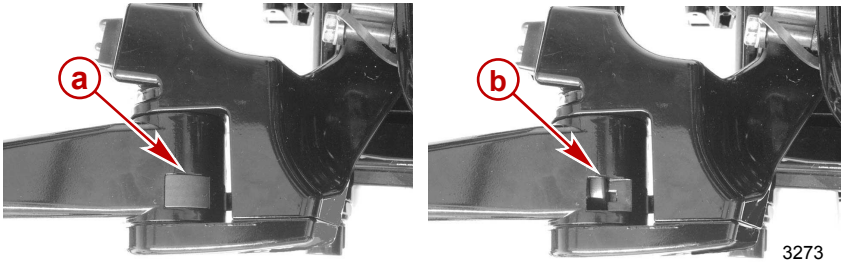

3273

a - Капачка за заключване
b - Заключващ механизъм

- Въженце на стартера - дърпането на въженцето на стартера завърта двигателя за запалване.

28536

- Превключвател за спиране с анкерно въже - вж. **Обща информация - Превключвател за спиране с анкерно въже**.

19791

ФУНКЦИИ И ОРГАНИ ЗА УПРАВЛЕНИЕ

- Превключвател за спиране на двигателя - натиснете навътре, за да спрете двигателя.

28537

- Превключвател за електрическо накланяне - натиснете, за да наклоните двигателя нагоре/надолу.

4639

- Фрикционна кнопка на дроселовата клапа - завъртете фрикционната кнопка, за да зададете и поддържате дроселовата клапа на желаните обороти. Завъртете кнопката в посока на часовниковата стрелка за затягане на триенето, или обратно на часовниковата стрелка - за намаляване на триенето.

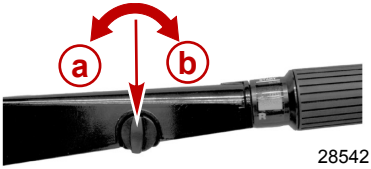

28542

a - Намаляване на триенето (обратно на часовниковата стрелка)

b - Затягане на триенето (в посока на часовниковата стрелка)

- Бутон само за дроселовата клапа - натискането на бутона, докато лостът за смяна на скоростите на извънбордовия двигател е в неутрално положение, изключва управлението на смяната на скоростите от дръжката на румпела.

28550

- Ръкохватка на дроселовата клапа - управлява оборотите на двигателя и смяната на скоростите.

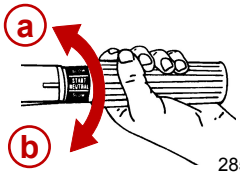

28543

a - Заден ход
b - Напред

- Смукач - изтеглете назад, когато стартирате студен двигател.

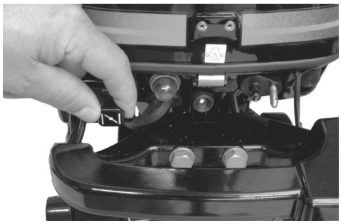

28544

- Горивонагнетателна помпа - натиснете навътре, когато стартирате студен двигател. Вижте **Експлоатация - запалване на двигателя**.

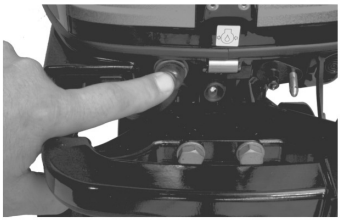

28548

- Предупредителна светлина за ниско налягане на маслото - предупреждава оператора за ниско налягане на маслото в двигателя. Когато светлината за ниско налягане на маслото свети или примигва, двигателят ще работи с прекъсвания и няма да превишава 3 000 об/мин.

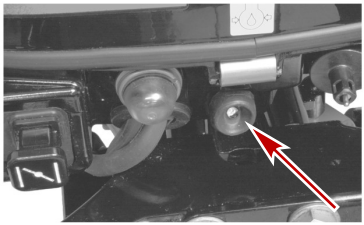

28549

- Бутон за електрическо стартиране (модели с електрическо стартиране) - натиснете бутона, за да стартирате двигателя.

28532

⚠ ПРЕДУПРЕЖДЕНИЕ

Настройката на недостатъчно триене може да причини сериозно нараняване или смърт поради загуба на контрол над лодката. При задаване на настройката на триене поддържайте достатъчно триене на кормилната уредба, за да предпазите извънбордовия двигател от управление на пълен завой, ако се освободи дръжката на румпела или волантът.

- Настройка на триене на кормилната уредба - регулирайте този лост, за да постигнете желаното триене на кормилната уредба (влачене) на дръжката на румпела. Преместете лоста наляво, за да затегнете, или надясно - за да разхлабите.

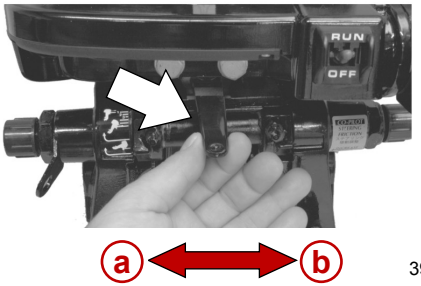

39175

a - Затягане
b - Разхлабване

- Ръкохватка за заключване на накланянето - заключва двигателя в напълно наклонено положение.

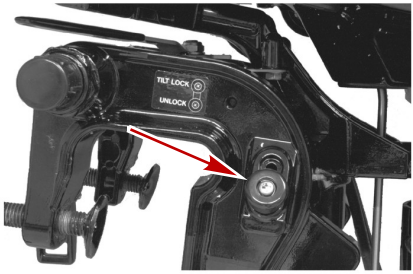

28564

- Ръкохватка за положението на подрязване - пренастройва положението на подрязване.

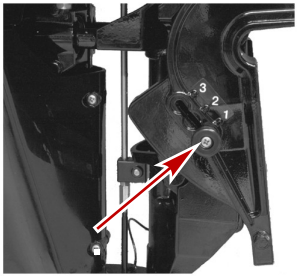

28551

- Откатна лента (модели с електрическо накланяне) - предпазва двигателя от включване докато е наклонен нагоре.

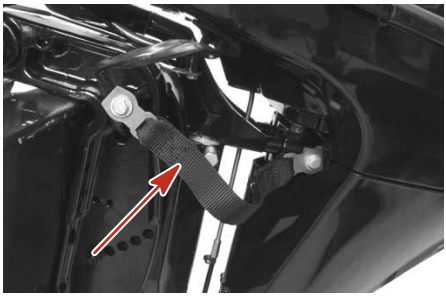

4676

ФУНКЦИИ И ОРГАНИ ЗА УПРАВЛЕНИЕ

Функции за дистанционно управление

Вашата лодка може да е снабдена с едно от показаните дистанционни управления Mercury Precision или Quicksilver. Ако не, се консултирайте с вашия доставчик за описанието на функциите и операциите на дистанционното управление.

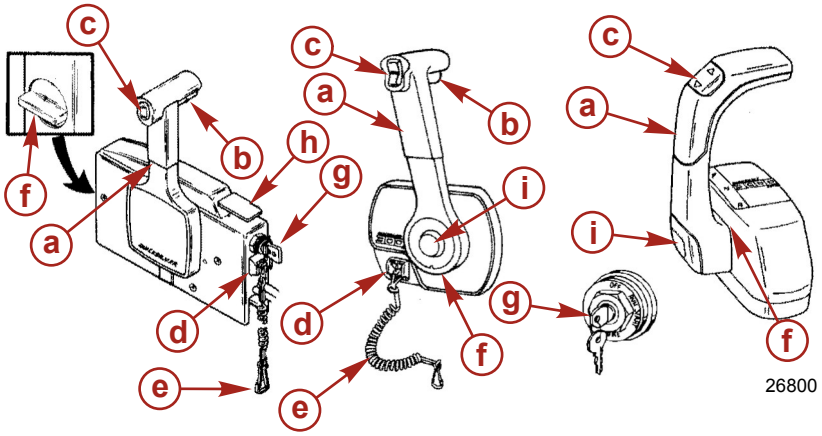

- **a -** Контролна ръкохватка - напред, неутрално положение, назад
- **b -** Лост за освобождаване в неутрално положение
- **c -** Превключвател за подрязване/накланяне (ако е монтиран) - вж. **Функции и органи за управление - електрическо подрязване и накланяне**
- **d -** Превключвател за спиране с анкерно въже - вж. **Обща информация - Превключвател за спиране с анкерно въже**
- **e -** Анкерно въже - вж. **Обща информация - Превключвател за спиране с анкерно въже**
- **f -** Регулиране на дроселовата клапа - конзолните органи за управление изискват сваляне на капака за регулиране
- **g -** Контактен ключ на запалването - "OFF," "ON," START"
- **h -** Лост за високи обороти на празен ход - вж. **Експлоатация - запалване на двигателя**
- **i -** Бутон само за дроселовата клапа - вж. **Експлоатация - запалване на двигателя**

Предупредителна система

Предупредителната система на този двигател няма предупредителен клаксон. Вместо такъв, има светлинен индикатор за налягане на маслото, разположен пред двигателя. Ако налягането на маслото падне под 25 кПа (3,6 PSI) , светлинният индикатор за налягане на маслото светва, активира се охранителната система на двигателя и оборотите на двигателя се ограничават до 3 000.

Охранителната система на двигателя ограничава също така оборотите на двигателя в случай на състояние на свръхобороти, породено от кавитация, липса на натоварване на витлото, и/или натоварване под допустимото.

ФУНКЦИИ И ОРГАНИ ЗА УПРАВЛЕНИЕ

Електрическо накланяне (ако е монтирано)

Този извънбордови двигател е с управление на накланянето, наречено "електрическо накланяне". То дава възможност на оператора да регулира лесно положението на извънбордовия двигател с натискане на превключвателя за накланяне. При изключен двигател, последният може да се накланя извън водата. При обороти на празен ход, извънбордовият двигател може да се накланя също така и нагоре, за да позволява работа в плитководни води.

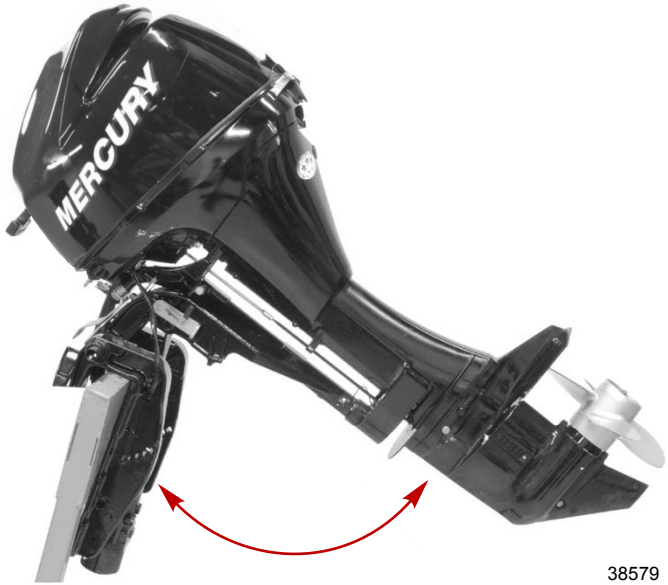

38579

ФУНКЦИИ И ОРГАНИ ЗА УПРАВЛЕНИЕ

ЕКСПЛОАТАЦИЯ НА НАКЛАНЯНЕТО

За да наклоните извънбордовия двигател, го изключете и натиснете превключвателя за накланяне в горно положение. Извънбордовият двигател ще се накланя нагоре, докато се освободи превключвателят, или достигне положението си на максимално накланяне. Моделите с дръжка на румпела имат откатна лента, разположена на всяка страна на извънбордовия двигател, която предпазва последния от включване при накланяне.

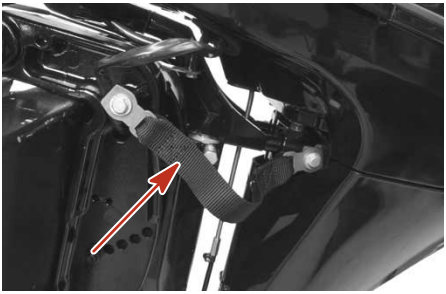

4676

38581

1. Включете опорния лост за накланяне, като го завъртите надолу.
2. Спуснете извънбордовия двигател да опре на опорния лост за накланяне.

3. Изключете опорния лост за накланяне, като повдигнете извънбордовия двигател и повдигнете ръкохватката. Спуснете извънбордовия двигател.

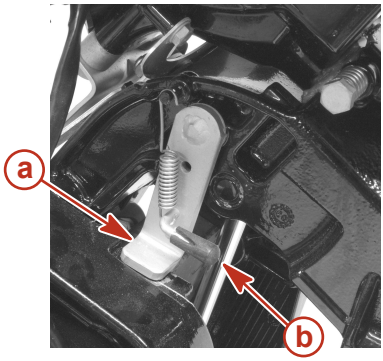

4650

a - Опорен лост за накланяне
b - Ръкохватка

Задаване на ъгъл спрямо кърмовата греда на вашия извънбордови двигател

Вертикалният работен ъгъл спрямо кърмовата греда на вашия извънбордови двигател се регулира чрез промяна на положението на ръкохватката за регулиране на предварително зададения ъгъл в предвидените отвори за регулиране. Правилното регулиране позволява на лодката да постига оптимални работни показатели, стабилност и намаляване до минимум на кормилното усилие.

ЗАБЕЛЕЖКА: *Вижте за справка списъците по-долу, когато регулирате ъгъла спрямо кърмовата греда на вашия извънбордови двигател.*

Ръкохватката за регулиране на предварително зададения ъгъл следва да се регулира така, че извънбордовият двигател да е разположен да работи перпендикулярно на водата, когато лодката се движи с пълна скорост. Това позволява лодката да се движи успоредно на водата.

Подреждайте пътниците и товара в лодката така, че теглото им да се разпределя равномерно.

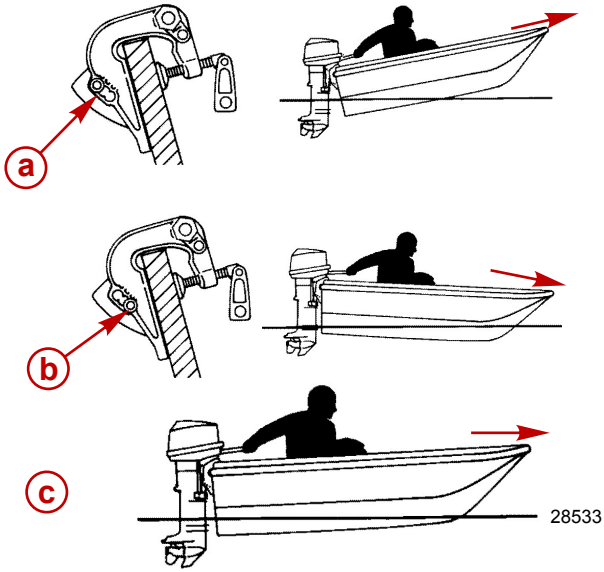

a - Твърде голям ъгъл (кърмата надолу - носът нагоре)

b - Недостатъчен ъгъл (кърмата нагоре - носът надолу)

c - Правилно регулиран ъгъл (носът леко нагоре)

Проучете внимателно списъците по-долу, когато регулирате работния ъгъл на вашия извънбордови двигател.

Регулирането на извънбордовия двигател близо до кърмовата греда на лодката може да:

- Спусне носа.
- Доведе до бързо планиране, особено при тежък товар, или тежка кърма на лодката.
- Подобри обикновено карането в променливи води.
- Увеличи въртящия момент на кормилната уредба, или да тегли надясно.
- Ако се увеличи ненужно, може да спусне носа на някои лодки до точка, в която започват заорават във водата при планиране. Това може да доведе до неочакван завой в някоя посока (наричано "управление от носа" или "загуба на управление"), ако се опита завиване, или се посрещне значителна вълна.

Регулирането на извънбордовия двигател далеч от кърмовата греда на лодката може да:

- Повдигне носа навън от водата.
- Увеличи обикновено максималната скорост.
- Увеличи просвета над потопени предмети или дъното на плитки води.
- Увеличи въртящия момент на кормилната уредба, или да тегли наляво при нормална височина на монтажа.
- Ако се увеличи ненужно, може да причини подскачане на лодката, или откриване на витлото.

Регулиране ъгъла спрямо кърмовата греда

1. Спрете двигателя. Превключете извънбордовия двигател на предна скорост. Повдигнете двигателя до едно от положенията за освобождаване от накланяне. Сменете предварително зададеното положение на ръкохватката и спуснете извънбордовия двигател в положението на предварително зададения ъгъл спрямо кърмовата греда.

2. Повторете стъпка номер едно, ако ъгълът спрямо кърмовата греда се нуждае от по-нататъшно регулиране.

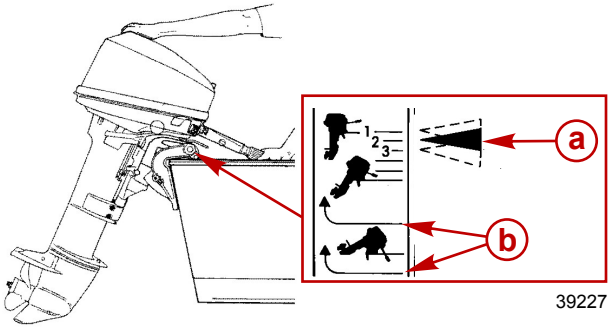

a - Настройки на ъгъл спрямо кърмовата греда
b - Положение за освобождаване от накланяне

Експлоатация в плитководни води

Има три (3) положения за задвижване в плитководни води, които дават възможност за накланяне на извънбордовия двигател нагоре, за да се избегне удряне на дъното.

1. Спрете двигателя. Превключете извънбордовия двигател в неутрално положение. Наклонете извънбордовия двигател нагоре в едно от положенията за задвижване в плитководни води. Уверете се, че смукателят на вода е потопен.
2. За да освободите задвижването в плитководни води, спрете двигателя и наклонете извънбордовия двигател до едно от положенията за освобождаване от накланяне. Внимателно спуснете извънбордовия двигател под предварително зададения ъгъл спрямо кърмовата греда.

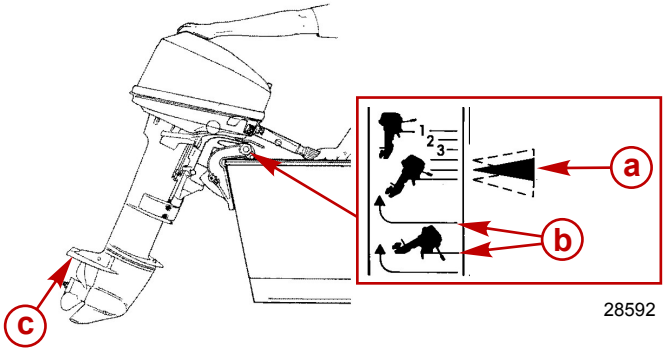

a - Положения за задвижване в плитководни води
b - Положения за освобождаване от накланяне
c - Смукател на вода

Накланяне на извънбордовия двигател

1. Спрете двигателя. Превключете извънбордовия двигател в положение на предна скорост.

2. Хванете ръкохватката на горния дефлектор и повдигнете извънбордовия двигател до напълно изправено положение.
3. Изтеглете навън ръкохватката за заключване на накланянето и я преместете в положение за заключване. Извънбордовият двигател не може да бъде спускан, докато ръкохватката за заключване на накланянето е в заключено положение.
4. За да спуснете двигателя, преместете ръкохватката за заключване на накланянето в отключено положение.
5. Повдигнете извънбордовия двигател до положение за освобождаване от накланяне и внимателно спуснете извънбордовия двигател до предварително зададеното положение за подрязване.

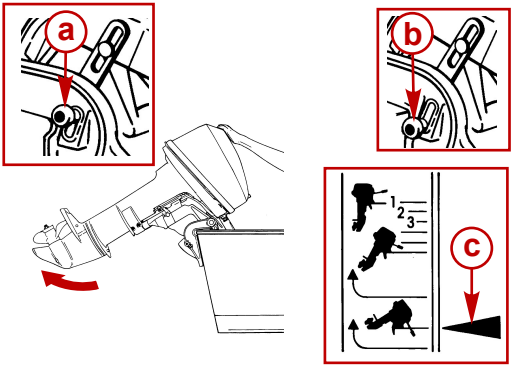

28587

a - Ръкохватка за заключване на накланянето в заключено положение

b - Ръкохватка за заключване на накланянето в отключено положение

c - Индикатор за диапазон на накланяне

Регулиране на тримера

Въртящият момент за управление на витлото принуждава вашата лодка за тегли на една страна. Този въртящ момент на кормилно управление е нормално нещо, което произтича от неподрязването на извънбордовия двигател така, че валът на витлото да е успореден на водната повърхност. Тримерът може да спомогне за компенсирането на този въртящ момент на кормилно управление в много случаи и може да се регулира в рамките на определени граници за намаляване на неравностойно усилие, приложено към кормилната уредба.

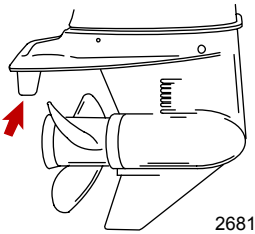

26816

ЗАБЕЛЕЖКА: *Регулирането на тримера ще има малък ефект върху намаляването на неравностойно усилие, приложено към кормилната уредба, ако извънбордовият двигател се монтира с антивентилационната планка на приблизително 50 мм (2 инча) или по-високо над дъното на лодката.*

Управлявайте лодката си с нормална скорост за пътуване, подрязана до желаното положение. Завийте лодката си наляво и надясно и забележете посоката, в която тя завива по-лесно.

Ако е необходима корекция, разхлабете болта на тримера и правете по малко регулиране всеки път. Ако лодката завива по-лесно наляво, преместете плъзгача на тримера наляво. Ако лодката завива по-лесно надясно, преместете плъзгача на тримера надясно. Затегнете болта и пробвайте отново.

ЕКСПЛОАТАЦИЯ

Списък на предпускови проверки

- Операторът знае процедурите за безопасна навигация, каране и експлоатация на лодки.
- Одобрено и лесно достъпно плавателно устройство с подходящ размер за всяко лице на борда (това е по закон).
- Спасителен пояс от пръстеновиден тип или спасителна възглавница, предназначена да бъде хвърлена на лице във водата.
- Познаване на максималния капацитет на натоварване на вашата лодка. Поглед към табелката с капацитета на лодката.
- Подаването на гориво е наред.
- Подреждайте пътниците и товара в лодката така, че теглото им да се разпределя равномерно и всеки да седи на съответна седалка.
- Кажете на някого къде отивате и кога очаквате да се върнете.
- Работата с лодка под влияние на алкохол или лекарства е незаконна.
- Познавайте водите и областта, в която ще карате лодката: Приливи, течения, пясъчни наноси, скали и други опасности.
- Извършете проверките, изброени в **Поддръжка - график за проверки и поддръжка.**

Експлоатация при минусови температури

Когато използвате извънбордовия си двигател или го придържате към минусови или близки до минусови температури, дръжте извънбордовия двигател наклонен надолу през цялото време, така че скоростната кутия да е потопена. Това предпазва намиращата се в скоростната кутия вода от замръзване и причиняване на възможна повреда на водната помпа и други компоненти.

Ако има възможност за образуване на лед във водата, извънбордовият двигател следва да се свали и от него да се източи водата. Ако се образува лед на нивото на водата във вътрешността на кожуха на задвижващия вал, той ще запуши водния поток към двигателя, като причини възможна повреда.

Експлоатация в солени или замърсени води

Препоръчваме ви да промивате вътрешните водни проходи на вашия извънбордови двигател с прясна вода след всяка употреба в солени или замърсени води. Това ще предотврати натрупването на отлагания от запушване на водните проходи. Вижте **Поддръжка - Промиване на системата за охлаждане**.

Ако държите лодката си във вода, винаги накланяйте извънбордовия двигател така, че скоростната кутия да е изцяло извън водата (освен при минусови температури), когато не се използва.

Измивайте отвън извънбордовия двигател и промивайте изхода от изпускателната уредба на витлото и скоростната кутия с прясна вода след всяка употреба. Всеки месец пръскайте Mercury Precision или Quicksilver Corrosion Guard върху външните метални повърхности. Не пръскайте върху анодите за контрол на корозията, тъй като това ще намали ефективността им.

Експлоатация на лодката като спомагателен двигател

Ако извънбордовият двигател се използва като спомагателен, спрете двигателя и го наклонете навън от водата, когато използвате основния източник на тяга.

ВАЖНО: Извънбордовият двигател трябва да се ограничава от подскачане, докато лодката се управлява от основния източник на тяга. Подскачането може да повреди извънбордовият двигател и кърмовата греда на лодката.

ЕКСПЛОАТАЦИЯ

Предпускови инструкции

1. Свържете отдалечения тръбопровод за гориво с извънбордовия двигател. Уверете се, че съединителят е щракнал на мястото си.

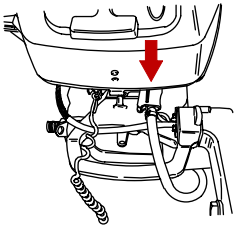

2. Проверете нивото на маслото в двигателя.

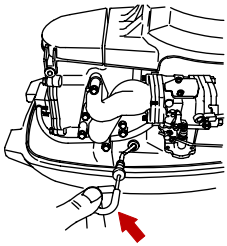

БЕЛЕЖКА
Без достатъчно охлаждаща вода, двигателят, водната помпа и останалите компоненти ще прегреят и претърпят повреди. Осигурете достатъчно подаване на вода към входовете за вода по време на работа.

3. Уверете се, че смукателят на охлаждаща вода е потопен.

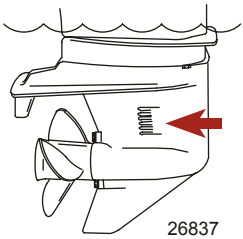

Процедура за разработване на двигателя

ВАЖНО: Неспазването на процедурите за разработване на двигателя може да доведе до лоша поддръжка през експлоатационния срок на двигателя и причини повреда на двигателя. Винаги спазвайте процедурите за разработване на двигателя.

1. През първия час работа оставете двигателя да работи с променливи настройки на дроселовата клапа до 2 000 об/мин, или на приблизително половината отваряне на дроселовата клапа.
2. През втория час работа оставете двигателя да работи с променливи настройки на дроселовата клапа до 3 000 об/мин, или на три четвърти отваряне на дроселовата клапа и на пълно отваряне на дроселовата клапа в течение на една минута на всеки десет минути.

3. През следващите осем часа работа избягвайте непрекъсната работа при пълно отваряне на дроселовата клапа за повече от пет минути всеки път.

Стартиране на двигателя - модели с дръжка на румпела

Преди стартиране прочетете списъка на предпусковите проверки, специалните инструкции за работа и процедурата за разработване на двигателя в раздел **Експлоатация** .

1. Отворете отдушника на резервоара за гориво на резервоарите от тип с ръчно вентилиране.

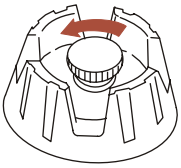

19748

2. Разположете балона за подкачване на гориво на тръбопровода за гориво така, че стрелката отстрани на балона да сочи нагоре. Стиснете няколко пъти балона за подкачване на горивото, докато започне да се усеща твърд.

ВАЖНО: За да предпазите двигателя от задавяне, не стискайте балона за подкачване на горивото след като двигателят загрее.

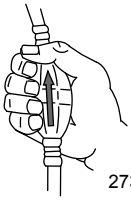

27348

3. Задайте превключвателя за спиране с анкерно въже в положение "RUN". Вижте **Обща информация - Превключвател за спиране с анкерно въже**.

19791

4. Задайте лоста за смяна на скоростите на дръжката на румпела в неутрално положение ("N").

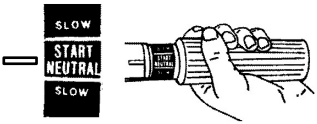

28577

5. Ако двигателят е студен, натиснете два пъти горивонагнетателната помпа.

ВАЖНО: Избягвайте задавяне на двигателя - не натискайте горивонагнетателната помпа, ако двигателят е топъл. Това ще впръска гориво в двигателя и може да причини възможно състояние на трудно стартиране на задавен двигател.

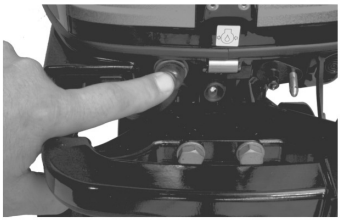

28548

6. **Студен двигател -** Издърпайте навън ръкохватката на смукача за стартиране. Натиснете навътре ръкохватката на смукача след като двигателят започне да загрява.

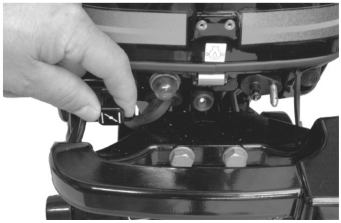

28544

ВАЖНО: С извънбордовите двигатели с възможност за зареждане на акумулаторната батерия не трябва да се работи при откачени от акумулаторната батерия кабели. Може да възникне повреда на системата за зареждане.

7. **Модели с ръчно стартиране** - Дръпнете бавно въженцето на стартера докато усетите, че последният е зацепил, след което дръпнете бързо, за да завъртите двигателя. Оставете въженцето да се върне бавно. Повтаряйте, докато двигателят запали. След като двигателят запали, натиснете навътре ръкохватката на смукача.

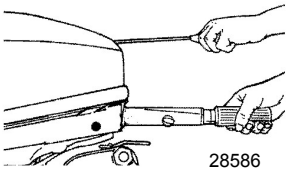

28586

8. **Модели с дръжка на румпела за електрическо стартиране** - Натиснете бутона за стартера и завъртете двигателя. Отпуснете бутона, когато двигателят заработи. Не работете непрекъснато с двигателя на стартера по-дълго от десет секунди всеки път. Ако двигателят не запали, изчакайте 30 секунди и опитайте отново.

9. **Задавен двигател -** Ако двигателят не пали, натиснете навътре бутона само за дроселовата клапа и завъртете ръкохватката на дроселовата клапа, за да подадете газ. Натиснете навътре ръкохватката на смукача и опитайте отново да запалите двигателя. След като двигателят запали, веднага намалете газта с дроселовата клапа до обороти на празен ход.

28550

10. Проверете за стабилен воден поток, изтичащ от индикаторния отвор на водната помпа.

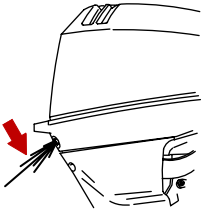

27240

ВАЖНО: Ако не излиза вода от индикаторния отвор на водната помпа, спрете двигателя и проверете смукателя на охлаждаща вода за запушване. Липсата на запушване може да посочва неизправност на водната помпа или запушване в системата за охлаждане. Тези условия причиняват прегряване на двигателя. Обърнете се към доставчика си да провери извънбордовия двигател. Експлоатацията на прегрят двигател ще причини сериозна повреда на двигателя.

ПОДГРЯВАНЕ НА ДВИГАТЕЛЯ

Преди започване на работа оставяйте двигателя да загрее при обороти на празен ход в течение на три минути.

Стартиране на двигателя - модели с дистанционно управление

Преди стартиране прочетете списъка на предпусковите проверки, специалните инструкции за работа и процедурата за разработване на двигателя в раздел **Експлоатация** .

1. Открийте винта в капачката за зареждане на отдушника на резервоара за гориво на резервоарите от тип с ръчно вентилиране.

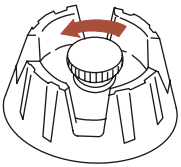

19748

2. Разположете балона за подкачване на гориво на тръбопровода за гориво така, че стрелката отстрани на балона да сочи нагоре. Стиснете няколко пъти балона за подкачване на горивото, докато започне да се усеща твърд.

ВАЖНО: За да предпазите двигателя от задавяне, не стискайте балона за подкачване на горивото след като двигателят загрее.

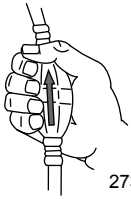

27348

3. Задайте превключвателя за спиране с анкерно въже в положение "RUN". Вижте **Обща информация - Превключвател за спиране с анкерно въже**.

19791

4. Задайте ръкохватката на дистанционното управление в неутрално положение.

ВАЖНО: Избягвайте задавяне на двигателя - не въртете ръкохватката на дроселовата клапа докато двигателят работи. Това ще впръска гориво в двигателя и може да причини възможно състояние на трудно стартиране на задавен двигател.

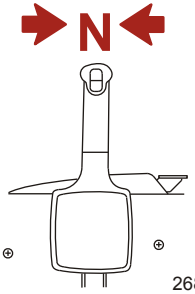

26838

ВАЖНО: С извънбордовите двигатели с възможност за зареждане на акумулаторната батерия не трябва да се работи при откачени от акумулаторната батерия кабели. Може да възникне повреда на системата за зареждане.

5. Не използвайте функцията само с дроселова клапа на дистанционното управление за първоначално стартиране. След стартиране на двигателя, можете да завъртите бавно лоста само на дроселова клапа, или натиснете бутона само за дроселовата клапа и завъртете контролната ръкохватка, за да увеличите оборотите на празен ход, докато двигателят загрее. Поддържайте оборотите на двигателя под 2 000 об/мин.

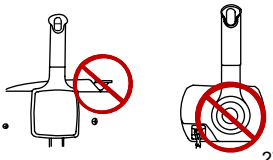

ЗАБЕЛЕЖКА: *Стартиране на задавен двигател - повдигнете неутралния лост за бързи обороти на празен ход докрай нагоре и продължете да въртите двигателя за стартиране.*

6. Завъртете контактния ключ в положение "START" и стартирайте двигателя. Ако двигателят е студен, натиснете ключа навътре, за да задействате смукача по време на въртене на двигателя. Ако двигателят не запали в течение на десет секунди, изчакайте 30 секунди и опитайте отново. Ако двигателят започне да гасне, отново задействайте смукача (натиснете ключа навътре), докато двигателят заработи плавно.

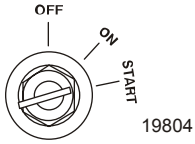

7. Проверете за стабилен воден поток, изтичащ от индикаторния отвор на водната помпа.

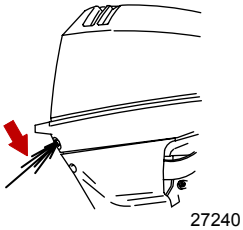

ВАЖНО: Ако не излиза вода от индикаторния отвор на водната помпа, спрете двигателя и проверете смукателя на охлаждаща вода за запушване. Липсата на запушване може да посочва неизправност на водната помпа или запушване в системата за охлаждане. Тези условия причиняват прегряване на двигателя. Обърнете се към доставчика си да провери извънбордовия двигател. Експлоатацията на прегрят двигател ще причини повреда на двигателя.

ПОДГРЯВАНЕ НА ДВИГАТЕЛЯ

Преди започване на работа оставяйте двигателя да загрее при обороти на празен ход в течение на три минути.

Стартиране на горещ двигател

МОДЕЛИ С ДРЪЖКА НА РУМПЕЛА

1. Издърпайте навън ръкохватката на смукача.
2. Завъртете двигателя с въженцето или бутона за електрическо стартиране.
3. Натиснете навътре ръкохватката на смукача след като двигателят е започнал да загрява.

ЕКСПЛОАТАЦИЯ

МОДЕЛИ С ДИСТАНЦИОННО УПРАВЛЕНИЕ

1. Завъртете двигателя, докато натискате ключа навътре, за да се включи електромагнитът на смукача.
2. След като двигателят запали, освободете ключа.

Превключване на скоростите

ВАЖНО: Никога не превключвайте скоростите на извънбордовия двигател, ако оборотите му не са обороти на празен ход. Не превключвайте извънбордовия двигател на задна скорост, когато двигателят не работи.

- Вашият извънбордови двигател има три положения за превключване на скоростите за осигуряване на работа: Напред (F), неутрално положение (N) и назад (R).
- **Модели с дръжка на румпела** - Намалявайте оборотите на двигателя до такива на празен ход преди да сменяте скорости.

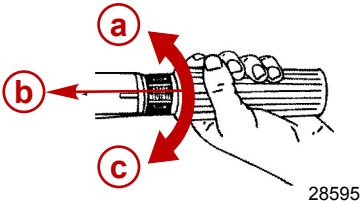

a - (R) назад
b - (N) неутрално положение
c - (F) напред

- **Модели с дистанционно управление** - При смяна на скорости винаги спирайте в неутрално положение и давайте възможност на оборотите на двигателя да се връщат към стойностите за обороти на празен ход.

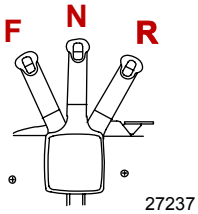

- Винаги превключвайте скоростите на извънбордовия двигател с бързо движение.
- След превключване на скоростите на извънбордовия двигател, завъртайте лоста за дистанционно управление или въртете ръкохватката на дроселовата клапа (дръжката на румпела), за да увеличите оборотите.

ЕКСПЛОАТАЦИЯ

Спиране на двигателя

1. **Модели с дистанционно управление -** Намалете оборотите на двигателя и превключете извънбордовия двигател в неутрално положение. Завъртете контактния ключ в положение "OFF".

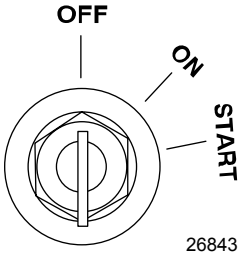

2. **Модели с дръжка на румпела -** Намалете оборотите на двигателя и превключете извънбордовия двигател в неутрално положение. Натиснете бутона за спиране на двигателя, или завъртете контактния ключ в положение "OFF".

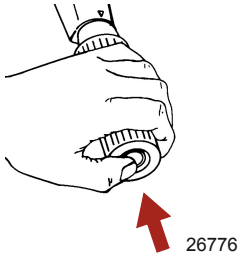

Аварийно стартиране

Ако откаже системата на стартера, използвайте резервното въженце на стартера и спазвайте тази процедура.

⚠ ПРЕДУПРЕЖДЕНИЕ

Устройството за защита на оборотите в неутрално положение не работи, когато двигателят се стартира с аварийното въженце на стартера. Установете оборотите на двигателя на тези на празен ход и превключете в неутрално положение, за да предпазите извънбордовия двигател от стартиране на скорост.

1. Превключете извънбордовия двигател в неутрално положение.
2. Поставете превключвателя за спиране с анкерно въже в работно положение.
3. Свалете горния дефлектор.

4. Свалете трите винта, които придържат капака на маховика.

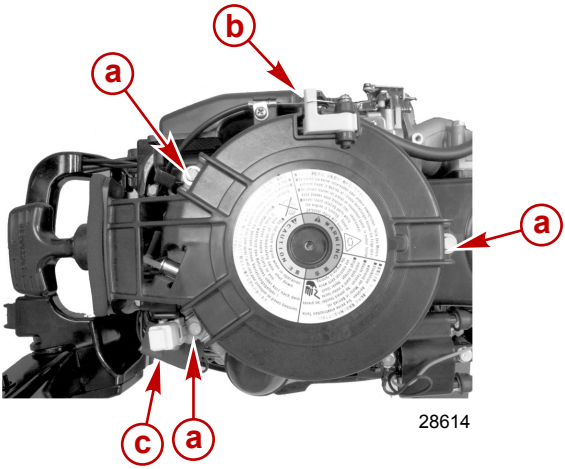

28614

a - Винтове на капака на маховика (3)

b - Неутрална блокировка на пренавиването

c - Гнездо за предпазител

5. Свалете капака на маховика.

6. Модели с дистанционно управление - уверете се, че контактният ключ е в положение "ON".

⚠ ПРЕДУПРЕЖДЕНИЕ

При всяко включване на контактния ключ се появява високо напрежение, особено при стартиране или работа на двигателя. Не пипайте компонентите на запалителната уредба или металните пробници и стойте настрана от изводите на свещите при извършване на проби под напрежение.

⚠ ПРЕДУПРЕЖДЕНИЕ

Откритият движещ се маховик може да причини сериозно нараняване. Пазете ръцете, косите, дрехите, инструментите и други предмети настрана от двигателя при стартиране и работа на двигателя. Не опитвайте да поставяте капака на маховика или горния дефлектор при работещ двигател.

7. Вж. съответната процедура за стартиране (студен или горещ двигател).

8. Поставете възела на въженцето за стартера в в прореза на маховика и навийте въженцето в посока на часовниковата стрелка около маховика.

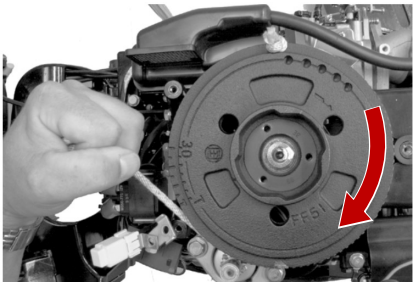

28616

9. Дръпнете бързо въженцето на стартера.

ПОДДРЪЖКА

Грижи за извънбордовия двигател

За да поддържате извънбордовия си двигател в най-добро работно състояние, е важно на вашия извънбордови двигател да се извършват периодичните проверки и поддръжка, изброени в **График за проверки и поддръжка**. Най-настоятелно ви препоръчваме да го поддържате правилно, за да осигурите безопасността на вас и вашите пътници и поддържате неговата сигурност.

Записвайте извършената поддръжка в **регистъра за поддръжка** на гърба на това ръководство. Пазете всички поръчки и квитанции за работи по поддръжката.

ИЗБОР НА РЕЗЕРВНИ ЧАСТИ ЗА ВАШИЯ ИЗВЪНБОРДОВИ ДВИГАТЕЛ

Препоръчваме да се използват оригинални резервни части на Mercury Precision или Quicksilver и оригинални смазки.

EPA емисии

ЕТИКЕТ ЗА СЕРТИФИКАЦИЯ НА ЕМИСИИ

Етикет за сертификация на емисии, показващ нивата на емисиите и спецификациите на двигателя, пряко отнасящи се до емисиите, се поставя на двигателя по време на производството му.

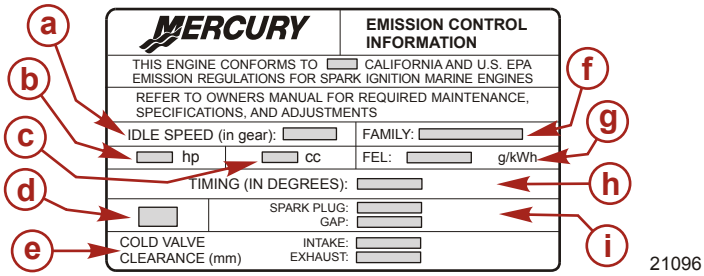

- **a -** Обороти на празен ход
- **b -** Мощност на двигателя в к.с.
- **c -** Изместване на буталото
- **d -** Дата на производство
- **e -** Луфт на клапаните (ако е приложимо)
- **f -** Номер на фамилията
- **g -** Максимално отделяне на емисии за фамилията двигатели
- **h -** Спецификация за синхронизация на впръскването
- **i -** Препоръчвана свещ и междина

ОТГОВОРНОСТИ НА ПРИТЕЖАТЕЛЯ

От собственика/оператора се изисква да извършва редовна поддръжка на двигателя, за да се поддържат нивата на емисии в рамките на предписаните стандарти за сертификация.

Не се разрешава на собственика/оператора да видоизменя двигателя по какъвто и да било начин, който би могъл да промени мощността му в к.с., или да позволи нивата на емисии да превишат техните предварително определени заводски спецификации.

ПОДДРЪЖКА

График за проверки и поддръжка

ПРЕДИ ВСЯКА УПОТРЕБА

- Проверете нивото на маслото на двигателя. Вж. **Гориво и масла - Проверка и добавяне на масло в двигателя**.
- Проверете дали превключвателят за спиране спира двигателя.
- Проверете визуално горивната система за влошаване или течове.
- Проверете стегнатостта на извънбордовия двигател към кърмовата греда.
- Проверете кормилната система за затягане или разхлабени компоненти.
- Модели с дистанционно управление - визуално проверете крепежните елементи на кормилната щанга за правилна стегнатост. Вж. **Крепежни елементи на кормилната щанга**.
- Проверете перките на витлото за повреда.

СЛЕД ВСЯКА УПОТРЕБА

- Промийте системата за охлаждане на извънбордовия двигател, ако е работил в солени или замърсени води. Вж. **Промиване на системата за охлаждане**.
- Измийте всички отлагания на сол и промийте изхода от изпускателната уредба на витлото и скоростната кутия с прясна вода, ако е работено в солени води.

НА ВСЕКИ 100 ЧАСА УПОТРЕБА ИЛИ ВЕДНЪЖ ГОДИШНО, КОЕТО ОТ ДВЕТЕ СЕ СЛУЧИ ПЪРВО

- Смажете всички точки за гресиране. Смазвайте по-често, когато двигателят се използва в солени води. Вж. **Точки на смазване**.
- Сменете моторното масло и масления филтър. Маслото следва да се сменя по-често, когато двигателят работи в неблагоприятни условия, като продължително влачене, например. Вж. **Смяна на маслото на двигателя**.
- Сменете свещите след първите 100 часа или първата година. След това ги проверявайте на всеки 100 часа или веднъж годишно. Сменете свещите при необходимост. Вж. **Проверка и подмяна на свещите**.
- Визуално проверете термостата за корозия и счупена пружина. Уверете се, че термостатът затваря напълно при стайна температура.[1.]
- Проверете филтъра в тръбопровода за гориво за замърсители. Вж. **Горивна система**.
- Проверете анодите за контрол на корозията. Проверявайте по-често, когато двигателят се използва в солени води. Вж. **Анод за контрол на корозията**.
- Проверете и регулирайте луфта на клапаните, ако е необходимо.[1.]
- Източете и сменете маслото в скоростната кутия. Вж. **Смазване на скоростната кутия**.
- Проверете течността за силовото накланяне. Вж. **Проверка на течността за силовото накланяне**.
- Смажете шлиците на задвижващия вал.[1.]
- Модели с дистанционно управление - проверете регулировките на контролното жило. [1.]
- Проверете синхронизиращия ремък. Вж. **Проверка на синхронизиращия ремък**.
- Проверете стегнатостта на болтове, гайки и други крепежни елементи.
- Проверете уплътненията на дефлектора, за да се уверите, че са наред и не са повредени.
- Проверете пяната за намаляване на шума на вътрешния дефлектор (ако е монтиран), за да се уверите, че пяната е наред и не е повредена.
- Проверете дали шумозаглушителят на смукателната уредба (ако е монтиран) е на мястото си.
- Проверете дали гърнето за празен ход на изпускателната уредба (ако е монтирано) е на мястото си.

1. Тези елементи следва да се обслужват сервизно от упълномощен доставчик.

- Проверете за разхлабени водни скоби на маркучите и гумените ботуши (ако са монтирани) на възела за засмукване на въздух.

НА ВСЕКИ 300 ЧАСА УПОТРЕБА ИЛИ ТРИ ГОДИНИ

- Сменете турбината на водната помпа (по-често, ако се забелязва прегряване, или намалено налягане на водата).[1.]

ПРЕДИ ПЕРИОДИ НА СЪХРАНЕНИЕ

- Вж. процедурата за съхранение. Вж. раздел **Съхранение** .

Промиване на системата за охлаждане

Промивайте вътрешните водни проходи на вашия извънбордови двигател с прясна вода след всяка употреба в солени, замърсени или кални води. Това ще предотврати натрупването на отлагания от запушване на вътрешните водни проходи.

Използвайте приставка за промиване на Mercury Precision или Quicksilver (или равностойна).

ВАЖНО: Двигателят трябва да работи по време на промиване, за да отваря термостатът и водата да преминава през водните проходи.

⚠ ПРЕДУПРЕЖДЕНИЕ

Въртящите се витла могат да причинят сериозни наранявания или смърт. Никога не работете с лодката извън водата с монтирано витло. Преди да монтирате или сваляте витло, поставете модула за задвижване в неутрално положение и задействайте превключвателя за спиране с анкерно въже, за да предпазите двигателя от стартиране. Поставете дървено трупче между перка на витлото и антивентилационната планка.

1. Свалете витлото. Вижте **Подмяна на витлото**. Прикачете приставката за промиване, така че гумените чашки да прилегнат върху смукателя на охлаждаща вода.

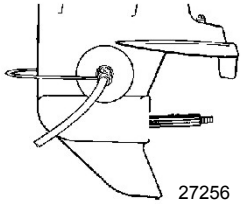

Устройство за промиване	91-44357Q 2
9192	Прикачва се към смукателите за вода; осигурява свързване с прясна вода при промиване на системата за охлаждане или експлоатация на двигателя.

2. Към приставката за промиване прикачете воден маркуч. Пуснете водата и регулирайте дебита така, че водата да изтича около гумените чашки, за да се гарантира, че в двигателя се подава адекватно количество охлаждаща вода.

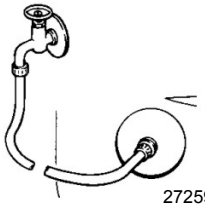
27259

3. Стартирайте двигателя и го оставете да работи на обороти на празен ход в неутрално положение на скоростния лост.

ВАЖНО: Не оставяйте двигателя да работи с по-високи обороти от тези на празен ход при промиване.

4. Регулирайте дебита (ако е необходимо) така, че излишната вода да продължава да изтича около гумените чашки, за да се гарантира, че в двигателя се подава адекватно количество охлаждаща вода.

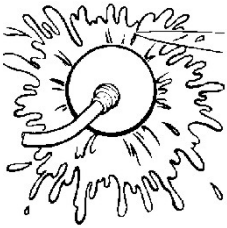
27260

5. Проверете за стабилен воден поток, изтичащ от индикаторния отвор на водната помпа. Продължете да промивате извънбордовия двигател в течение на 3 до 5 минути, като внимателно наблюдавате подаването на вода през цялото време.
6. Спрете двигателя и водата и свалете приставката за промиване. Поставете обратно витлото.

Сваляне и монтаж на горния дефлектор

СВАЛЯНЕ

1. Издърпайте предната ключалка на дефлектора.

4936

2. Повдигнете предния край на дефлектора, за да освободите предната ключалка и натиснете към задния край, за да освободите задната кука.
3. Повдигнете горния дефлектор, за да го извадите.

МОНТАЖ

1. Спуснете горния дефлектор в положение над двигателя.
2. Преместете дефлектора назад, за да го изравните със задната кука. След като куката зацепи, преместете дефлектора напред и натиснете надолу предната му част.
3. Натиснете ключалката навътре, за да фиксирате горния дефлектор.

Проверка на акумулаторната батерия

Акумулаторната батерия следва да се проверява през редовни интервали, за да се гарантира правилна възможност за стартиране на двигателя.

ВАЖНО: Прочетете инструкциите за безопасност и поддръжка, които придружават вашата акумулаторна батерия.

1. Изключвайте двигателя преди да обслужвате акумулаторната батерия.
2. Уверете се, че акумулаторната батерия е обезопасена от преместване.
3. Полюсните изводи на акумулаторната батерия следва да са чисти, стегнати и правилно поставени. Положителен към положителен и отрицателен към отрицателен.
4. Уверете се, че акумулаторната батерия е снабдена с непроводим щит за защита на полюсните изводи от случайно окъсяване.

Грижи за външния вид

Вашият извънбордови двигател е защитен от издръжливо емайллаково повърхностно покритие. Почиствайте и често намазвайте с восък, като използвате морски почистващи препарати и восък.

Горивна система

⚠ ПРЕДУПРЕЖДЕНИЕ

Горивото е огнеопасно и взривоопасно. Изключвайте контактния ключ и разполагайте анкерното въже така, че двигателят да не може да се стартира. Не пушете и не допускайте източници на искри или открит пламък в зоната по време на сервизно обслужване. Поддържайте работното място добре проветрено и избягвайте продължително излагане на изпарения. Винаги проверявайте за течове, преди да опитате да стартирате двигателя и веднага избърсвайте всякакви разливи на гориво.

Преди да обслужвате някоя част на горивната система, спирайте двигателя и откачвайте акумулаторната батерия. Източвайте докрай горивната система. Използвайте одобрен съд за събиране и съхранение на горивото. Избърсвайте веднага всякакви разливи. Използваният за събирането на разливите материал трябва да се изхвърли на одобрено място. Сервизното обслужване на горивната система трябва да се извършва в добре проветрена зона. Проверете завършените сервизни работи за признак на течове на гориво.

ПРОВЕРКА НА ТРЪБОПРОВОДА ЗА ГОРИВО

Визуално проверете тръбопровода за гориво и балона за подкачване на гориво за пукнатини, издуване, течове, твърдост, или други признаци на влошаване или повреда. Ако се открие някое от тези условия, трябва да се смени тръбопроводът за гориво, или балонът за подкачване на гориво.

ФИЛТЪР В ТРЪБОПРОВОДА ЗА ГОРИВО

Проверете филтъра в тръбопровода за гориво. Ако филтърът изглежда замърсен, го свалете и подменете.

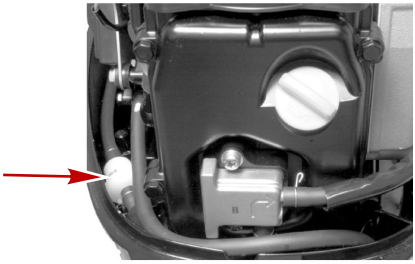

28620

ВАЖНО: Визуално проверете за течове на гориво от съединенията на филтъра, като стискате балона за подкачване на гориво до силно принудително подаване на гориво към филтъра.

Крепежни елементи на кормилната щанга

ВАЖНО: Кормилната щанга, която свързва жилото на кормилната уредба с двигателя, трябва да бъде стегната с помощта на доставените с двигателя крепежни елементи за закрепване на кормилната щанга. Никога не подменяйте самозатягащите се гайки (11-16147–3) с гайки с общо предназначение (несамозатягащи се), тъй като те ще се разхлабят и вибрират, освобождавайки кормилната щанга от зацепване.

⚠ ПРЕДУПРЕЖДЕНИЕ

Неправилните крепежни елементи или процедури за монтаж могат да доведат до разхлабване или излизане от зацепване на кормилната щанга. Това може да причини внезапна и неочаквана загуба на контрол върху лодката, която да доведе до сериозно нараняване или смърт от изхвърляне на пътници във и извън лодката. Винаги използвайте необходимите компоненти и спазвайте инструкциите и процедурите за въртящ момент.

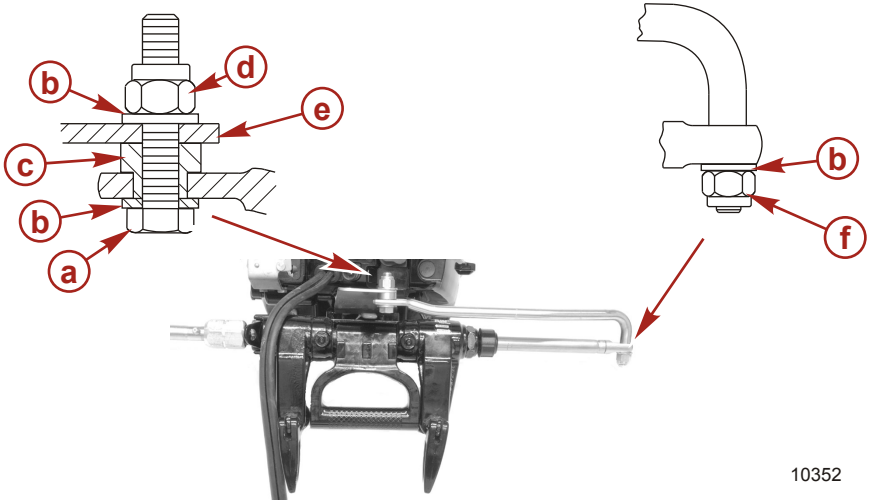

- **a -** Болт (12-71970)
- **b -** Подложна шайба
- **c -** Дистанционна подложка
- **d -** Контрагайка с найлонова вложка (11-16147--3)
- **e -** Скоба на кормилното управление - поставете кормилната щанга в страничния отвор
- **f -** Контрагайка с найлонова вложка (11-16147--3) (затегнете до упор и след това 1/4 оборот назад)

Описание	Нм	фнт-инч	фунт фут
Контрагайка с найлонова вложка "d"	27		20
Контрагайка с найлонова вложка "f"	Затегнете до упор и след това 1/4 оборот назад		

Сглобете кормилната щанга към жилото на кормилната уредба с подложна шайба и контрагайка с найлонова вложка. Затегнете контрагайката до упор и след това 1/4 оборот назад.

Сглобете кормилната щанга към двигателя с болт, контрагайка, дистанционна подложка и подложни шайби. Затегнете контрагайката с предписания въртящ момент.

Анод за контрол на корозията

Вашият извънбордови двигател има анод за контрол на корозията, монтиран към скоростната кутия. Анодът спомага за защита на извънбордовия двигател от галванична корозия, като позволява метала му да корозира бавно вместо металните части на извънбордовия двигател.

Анодът изисква периодична проверка, особено в солени води, които ускоряват корозията. За да поддържате тази защита от корозия, винаги заменяйте анода преди да е корозирал напълно. Никога не боядисвайте и не нанасяйте защитно покритие върху анода, тъй като това ще намали ефективността му.

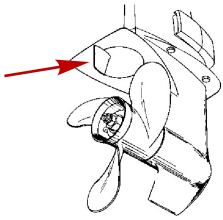

28623

Подмяна на витлото

⚠ ПРЕДУПРЕЖДЕНИЕ

Въртящите се витла могат да причинят сериозни наранявания или смърт. Никога не работете с лодката извън водата с монтирано витло. Преди да монтирате или сваляте витло, поставете модула за задвижване в неутрално положение и задействайте превключвателя за спиране с анкерно въже, за да предпазите двигателя от стартиране. Поставете дървено трупче между перка на витлото и антивентилационната планка.

1. Свалете свещите, за да предпазите двигателя от стартиране.

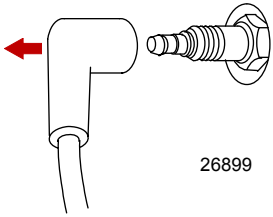

26899

2. Преместете лоста за превключване на скоростите в неутрално положение (N).

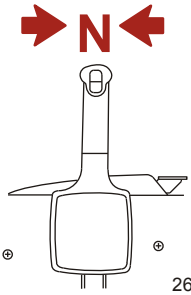

26838

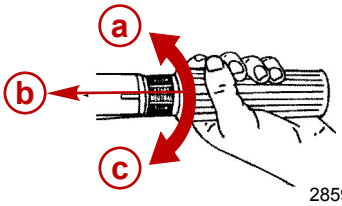

28595

a - Заден ход
b - Неутрално положение
c - Напред

3. Изправете и извадете шплента.
4. Поставете дървено трупче между скоростната кутия и витлото, за да държи последното и свалете гайката на витлото.

5. Изтеглете витлото направо от вала. Ако витлото е заклинило към вала и не може да се извади, оставете на упълномощен доставчик да го извади.

ВАЖНО: За да предпазите главината на витлото от корозия и заклинване към вала на витлото (особено в солени води), винаги нанасяйте слой препоръчвана смазка по целия вал на витлото през препоръчваните интервали за поддръжка и също така при всяко сваляне на витлото.

6. Покривайте вала с антикорозионна грес Quicksilver или смазки на Mercury Precision, или 2-4-C с тефлон.

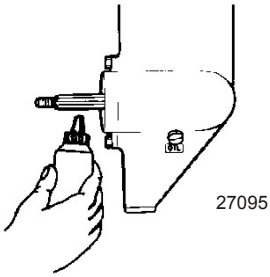

Тръба, спр. №	Описание	Къде се използва	Кат. №
94	Антикорозионна грес	Вал на витлото	92-802867 Q1
95	2-4-C с тефлон	Вал на витлото	92-802859Q 1

7. Монтирайте предната опорна шайба, витлото, задната опорна главина и гайката на витлото към вала.

8. Поставете дървено трупче между скоростната кутия и витлото, за да предотвратите въртене и затегнете гайката на витлото. Фиксирайте гайката на витлото към вала с шплента.

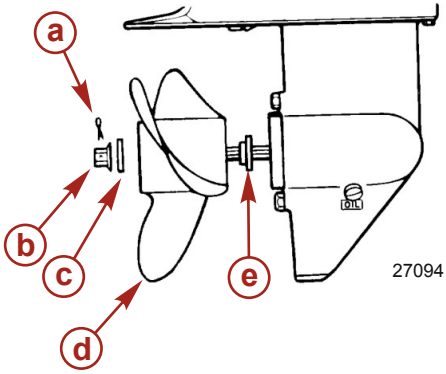

a - Шплент
b - Гайка на витлото
c - Задна опорна шайба
d - Витло
e - Предна опорна шайба

Смяна на предпазителите - модели с електрическо стартиране

ВАЖНО: Винаги носете резервни 20 амперови предпазители.

Веригата за електрическо стартиране е защитена от претоварване от 20 амперов предпазител. Ако предпазителят изгори, опитайте да откриете и отстраните причината за претоварването. Ако причината не се открие, предпазителят може да изгори отново.

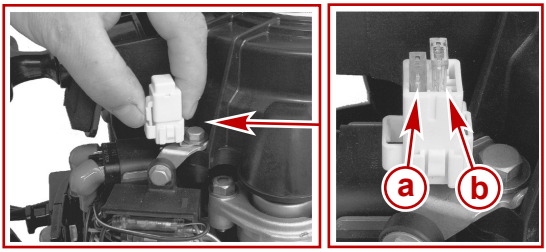

28618

a - Резервен предпазител
b - Предпазител за защита на веригата

Отворете държача на предпазителя и огледайте сребристо оцветената лентичка във вътрешността на предпазителя. Ако лентичката е прекъсната, сменете предпазителя. Подменете предпазителя с нов със същия номинален ток.

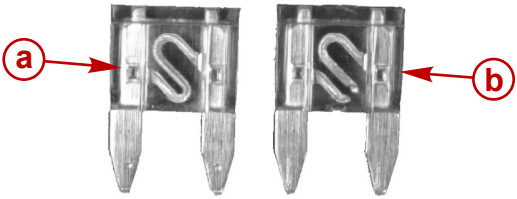

28619

Идентифициране на изгорял предпазител

a - Добър предпазител
b - Изгорял предпазител

Проверка и подмяна на свещите

⚠ ПРЕДУПРЕЖДЕНИЕ

Повредените лули на свещите може да отделят искри, които да запалят горивните пари под дефлектора на двигателя, водещо до сериозно нараняване или смърт от пожар или експлозия. За да избегнете повреждане на лулите на свещите, не използвайте остър предмет или метален инструмент, за да сваляте лулите на свещите.

1. Свалете лулите на свещите. Усучете гумените лули леко и ги дръпнете.

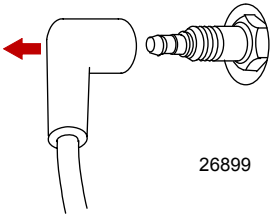

26899

2. Извадете свещите, за да ги проверите. Подменете свещта, ако електродът е износен, или изолаторът е груб, напукан, счупен, набъбнал или замърсен.

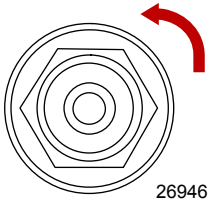

3. Задайте разстоянието между електродите на свещите по спецификация.

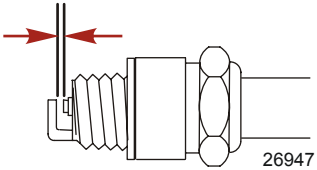

Свещ	
Разстояние между електродите на свещите	1,0 мм (0,040 инча)

4. Преди да поставите свещите, почистете всякакво замърсяване от леглата на свещите. Завинтете свещите на ръка и след това затегнете на 1/4 оборот или с въртящ момент по спецификация.

Описание	Нм	фнт-инч	фнт-фут
Свещ	27		20

Проверка на синхронизиращия ремък

1. Проверете синхронизиращия ремък и са обадете на упълномощен доставчик да го смени, ако е налице някое от следните условия.
   a. Пукнатини по задната част на ремъка или в основата на зъбите.
   b. Прекомерно износване в корените на зъбите.
   c. Набъбнала от масло гумена част.
   d. Нарушени повърхности на ремъка.

e. Признаци на износване по краищата или външните повърхности на ремъка.

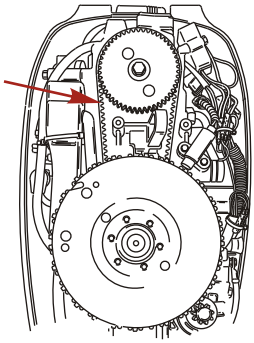

27578

Смяна на маслото на двигателя

ВМЕСТИМОСТ НА МАСЛО В ДВИГАТЕЛЯ

Вместимостта на маслото в двигателя е приблизително 800 мл (27 течни унции).

ПРОЦЕДУРА ЗА СМЯНА НА МАСЛОТО

1. Застопорете извънбордовия двигател в напълно изправено нагоре положение.
2. Разположете извънбордовия двигател така, че отворът за източване да сочи надолу.
3. Свалете пробката за източване и източете маслото от двигателя в подходящ съд.

ВАЖНО: Не използвайте маслената помпа в картера при смяна на маслото в двигателя, иначе може да възникне повреда на двигателя.

4. След като се източи първоначалното масло, поставете временно пробката за източване. Изключете заключването на накланянето и спуснете извънбордовия двигател. Изчакайте една минута, за да дадете възможност на останалото в двигателя масло да се върне към отвора за източване. Върнете извънбордовия двигател в напълно наклонено положение и източете останалото масло.
5. Смажете уплътнението на пробката за източване с масло и я поставете обратно.

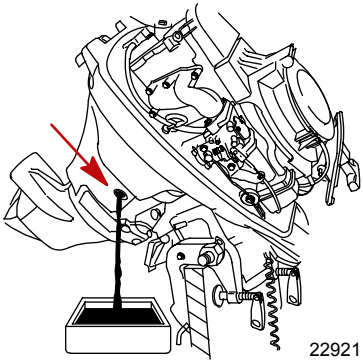

22921

4537

ЗАРЕЖДАНЕ С МАСЛО

ВАЖНО: Не преплъвайте. Уверете се, че извънбордовият двигател е в изправено положение (а не наклонен) при проверка на маслото.

1. Свалете капачката за пълнене и напълнете 800 мл (27,0 течни унции) масло. Поставете обратно капачката на резервоара за масло.

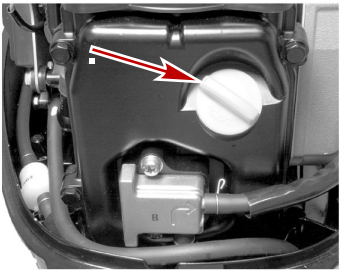

28617

2. Пуснете двигателя да работи в течение на пет минути и проверете за течове. Спрете двигателя и проверете нивото на маслото по масломерната пръчка. Добавете масло, ако е необходимо.

Точки на смазване

1. Смазвайте следните със смазки Quicksilver или Mercury Precision 2-4-C с тефлон или специална смазка 101.

Тръба, спр. №	Описание	Къде се използва	Кат. №
34	Специална смазка 101	Шарнирна скоба, винтове за притискане на кормовата греда, тръба за накланяне, жила на дроселовата клапа и смяна на скоростите, гресьорка на жилото на кормилната уредба	92-802865Q02
95	2-4-C с тефлон	Шарнирна скоба, винтове за притискане на кормовата греда, тръба за накланяне, жила на дроселовата клапа и смяна на скоростите, гресьорка на жилото на кормилната уредба	92-802859Q 1

- Шарнирна скоба - смажете гресьорката.
- Винтове за притискане на кормовата греда - смажете резбите.

- Тръба за накланяне - смажете гресьорките.

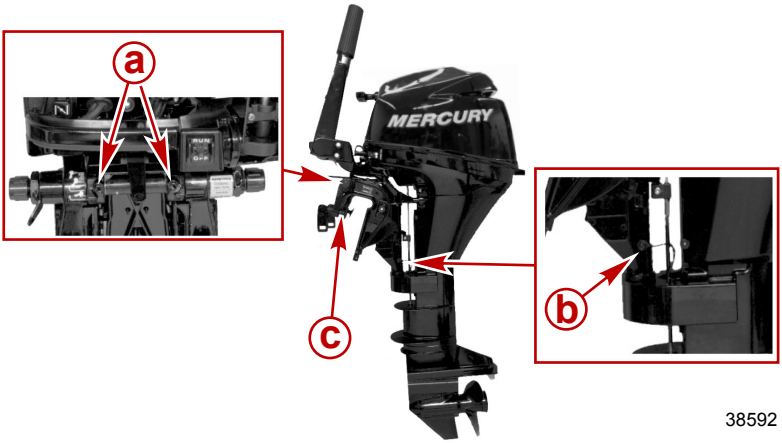

38592

a - Гресьорка на тръбата за накланяне
b - Гресьорка на шарнирната скоба
c - Винтове за притискане на кормовата греда

- Смажете жилото на дроселовата клапа и смяна на скоростите, като движите компонентите, шарнирите и ограничителя за смяна на скоростите.

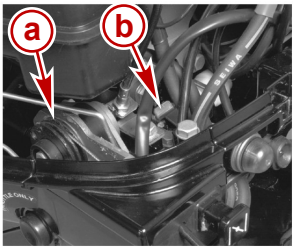

28621

a - Жила на дроселовата клапа и за смяна на скоростите
b - Ограничител за смяна на скоростите

- Гресьорка на жилото на кормилната уредба (ако е снабдено с такава) - завъртете волана, за да приберете напълно края на жилото на кормилната уредба в тръбата за накланяне на извънбордовия двигател. Смажете през гресьорката.

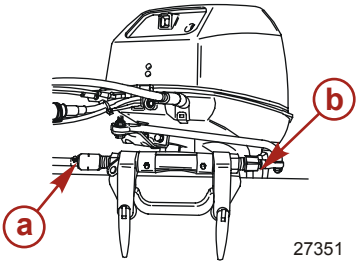

27351

a - Гресьорка на жилото на кормилната уредба
b - Край на жилото на кормилната уредба

⚠ ПРЕДУПРЕЖДЕНИЕ

Неправилното смазване на жилото може да причини хидравлично блокиране, водещо до сериозно нараняване или смърт от загуба на контрол над лодката. Приберете напълно края на жилото на кормилната уредба преди да нанесете смазката.

2. Смажете следните с вретенно масло.
   - Точки на шарнирно въртене на кормилната щанга - смажете точките.

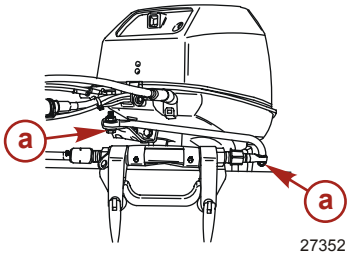

a - Точки на шарнирно въртене на кормилната щанга

3. Смажете следните с антикорозионна грес Quicksilver или смазки Mercury Precision, или 2-4-C с тефлон.

Тръба, спр. №	Описание	Къде се използва	Кат. №
94	Антикорозионна грес	Вал на витлото	92-802867 Q1
95	2-4-C с тефлон	Вал на витлото	92-802859Q 1

- Вал на витлото - вж. **Подмяна на витлото** за сваляне и монтаж на витлото. Намажете вала на витлото със смазка, за да предпазите главината на витлото от корозиране към вала.

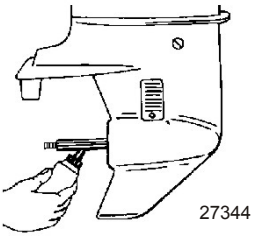

Смазване на скоростната кутия

При доливане или смяна на маслото в скоростната кутия, визуално проверете за наличие на вода в маслото. Ако има вода, тя може да се е утаила на дъното и ще се източи преди маслото, или може да се смеси с него, придавайки му млечен цвят. Ако се забележи вода, се обърнете към доставчика си да провери скоростната кутия. Вода в маслото може да доведе до преждевременна неизправност на лагерите или, при минусови температури, да се превърне в лед и повреди скоростната кутия.

Свалете пробката за пълнене/източване и изследвайте източеното от скоростната кутия масло за метални частици. Малко количество метални стружки или частици посочва нормално износване. Повишено количество метални стружки или по-големи частици (люспи) може да посочва аномално износване на зъбните колела и следва да бъде проверено от упълномощен доставчик.

ИЗТОЧВАНЕ НА СКОРОСТНАТА КУТИЯ

1. Поставете извънбордовия двигател във вертикално работно положение.
2. Поставете съд за източване под извънбордовия двигател.
3. Свалете пробката за пълнене/източване и източете маслото.

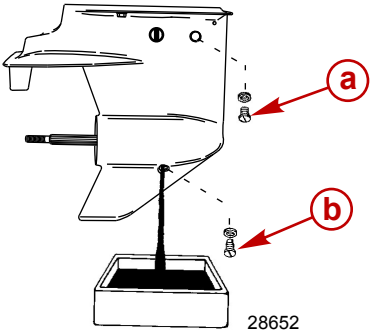

a - Отдушник
b - Пробка за пълнене/източване

ВМЕСТИМОСТ ЗА СМАЗВАНЕ НА СКОРОСТНАТА КУТИЯ

Скоростна кутия на стандартни модели: Приблизително равно 320 мл (10,8 течни унции).

Скоростна кутия на модели Bigfoot: Приблизително равно 370 мл (12,5 течни унции).

ПРЕПОРЪКИ ОТНОСНО СМАЗКИТЕ ЗА СКОРОСТНАТА КУТИЯ

Mercury или Quicksilver Premium или висококачествена смазка за зъбни предавки.

ПРОВЕРКА НИВОТО НА МАСЛОТО И ПЪЛНЕНЕ НА СКОРОСТНАТА КУТИЯ

1. Поставете извънбордовия двигател във вертикално работно положение.
2. Свалете отдушника от вентилационния отвор.
3. Поставете тръбичката за маслото в отвора за пълнене и долейте масло, докато се появи във вентилационния отвор.

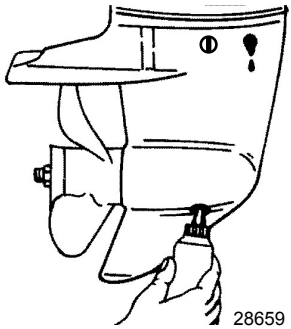

ВАЖНО: Подменете уплътнителните шайби, ако са повредени.

4. Спрете да доливате масло. Поставете отдушника и уплътнителната шайба преди да извадите тръбичката за маслото.

5. Извадете тръбичката за маслото и поставете обратно почистената пробка за пълнене/източване и уплътнителната шайба.

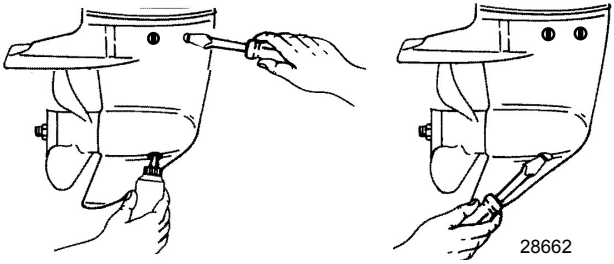

Проверка на течността за силовото накланяне

1. Наклонете извънбордовия двигател в напълно изправено нагоре положение и задействайте лоста за заключване на накланянето.

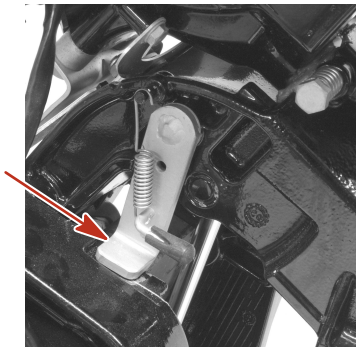

2. Свалете капачката за зареждане и проверете нивото на течността. Нивото на течността трябва да равни с долната част на отвора за пълнене. Долейте течност за силово подрязване и кормилно управление на Quicksilver или Mercury Precision Lubricants. Ако няма такава, използвайте течност за автомобилни (ATF) автоматични трансмисии.

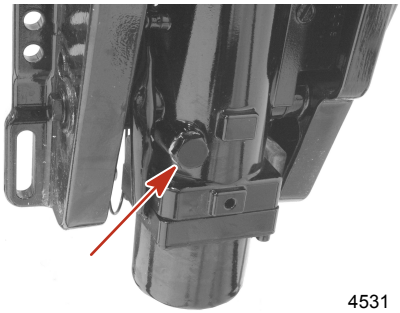

Потопен извънбордови двигател

Потопен извънбордови двигател ще изисква сервизно обслужване в течение на няколко часа от упълномощен доставчик веднага след като се възстанови от водата. Такова незабавно внимание от упълномощен доставчик е необходимо веднага след като двигателят се изложи на атмосферно влияние, за да се сведе до минимум вътрешното увреждане на двигателя от корозия.

СЪХРАНЕНИЕ

Подготовка за съхранение

Главното съображение при подготовката на вашия извънбордови двигател за съхранение е той да се предпази от ръжда, корозия и повреда, причинена от замръзнала или задържана вода.

Следва да се спазват процедурите за съхранение по-долу, за да подготвите извънбордовия си двигател за извънсезонно или продължително съхранение (два месеца или повече).

БЕЛЕЖКА
Без достатъчно охлаждаща вода, двигателят, водната помпа и останалите компоненти ще прегреят и претърпят повреди. Осигурете достатъчно подаване на вода към входовете за вода по време на работа.

ГОРИВНА СИСТЕМА

ВАЖНО: Бензинът със съдържание на алкохол (етанол или метанол) може да причини образуване на киселина по време на съхранение и да повреди горивната система. Ако използваният бензин съдържа алкохол, се препоръчва да се източи възможно най-много от останалия бензин в резервоара за гориво, отдалечения тръбопровод за гориво и горивната система на двигателя.

Напълнете резервоара за гориво и горивната система на двигателя с обработено (стабилизирано) гориво, за да предотвратите образуването на лакови и лепливи отлагания. Продължете с инструкциите по-долу.

- Преносим резервоар за гориво - налейте необходимото количество бензинов стабилизатор (спазвайте инструкциите на съда) в резервоара за гориво. Наклонете резервоара за гориво назад-напред, за да смесите стабилизатора с горивото.
- Постоянно монтиран резервоар за гориво - налейте необходимото количество бензинов стабилизатор (спазвайте инструкциите на съда) в отделен съд и смесете с приблизително 1 литър (1 щатска кварта) бензин. Налейте тази смес в резервоара за гориво.
- Поставете извънбордовия двигател във вода, или свържете приставката за промиване за циркулиране на охлаждащата вода. Пуснете двигателя да работи в течение на десет минути, за да се напълни горивната система на двигателя.

Устройство за промиване	91-44357Q 2
9192	Прикачва се към смукателите за вода; осигурява свързване с прясна вода при промиване на системата за охлаждане или експлоатация на двигателя.

Защита на външните компоненти на извънбордовия двигател

- Смажете всички компоненти на извънбордовия двигател, изброени в **Поддръжка - график за проверки и поддръжка**.
- Поправете всякакви олющвания на боя. Свържете се с вашия доставчик за поправката на боя.
- Пръснете Spray Quicksilver или Mercury Precision Lubricants Corrosion Guard по външните метални повърхности (освен анодите за контрол на корозията).

СЪХРАНЕНИЕ

Тръба, спр. №	Описание	Къде се използва	Кат. №
120	Corrosion Guard	Външни метални повърхности	92-802878Q55

Защита на вътрешните компоненти на извънбордовия двигател

- Свалете свещите и долейте приблизително 30 мл (1 унция) моторно масло, или пръснете в течение на пет секунди масло за съхранение във вътрешността на всеки цилиндър.
- Завъртете маховика ръчно няколко пъти, за да се разпредели маслото в цилиндрите. Поставете обратно свещите.
- Сменете маслото на двигателя.

Скоростна кутия

- Източете маслото и напълнете ново (вж. **Смазване на скоростната кутия**).

Разполагане на извънбордовия двигател за съхранение

БЕЛЕЖКА

Съхранението на извънбордовия двигател в наклонено положение може да го повреди. Останалата в проходите за охлаждане вода, или събраната в изхода от изпускателната уредба на витлото в скоростната кутия, може да замръзне. Съхранявайте извънбордовия двигател в долно положение.

- За да предотвратите проблеми, които могат да бъдат причинени от проникване на масло в цилиндрите от утайника в картера, съхранявайте извънбордовия двигател в едно от показаните три положения.

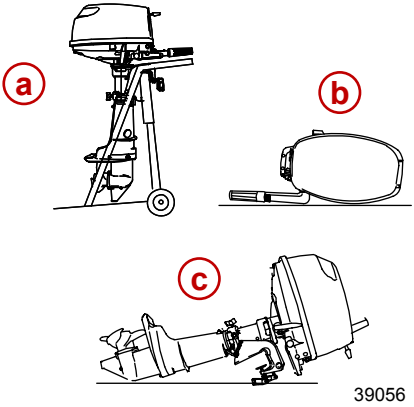

a - Изправено положение
b - С дръжката на румпела надолу
c - С предната страна надолу

- Никога не носете, съхранявайте или транспортирайте извънбордовия двигател в показаните две положения. Източването на маслото от картера на двигателя би могло да предизвика повреда на двигателя.

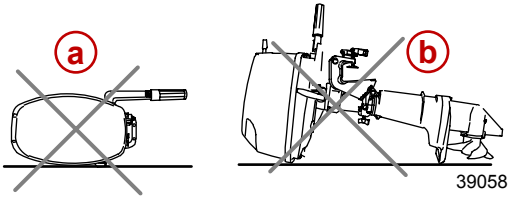

a - С дръжката на румпела нагоре
b - С предната страна нагоре

Съхранение на акумулаторната батерия

- Спазвайте инструкциите на производителя на акумулаторната батерия за съхранение и зареждане.
- Свалете акумулаторната батерия от лодката и проверете нивото на електролита. Заредете я, ако е необходимо.
- Съхранявайте акумулаторната батерия на хладно, сухо място.
- Периодично проверявайте нивото на електролита и зареждайте акумулаторната батерия по време на съхранение.

ОТСТРАНЯВАНЕ НА ПОВРЕДИ

Стартерът не върти двигателя (модели с електрическо стартиране)

ВЪЗМОЖНИ ПРИЧИНИ

- Изгорял 20 амперов предпазител във веригата на стартера. Вижте раздел **Поддръжка** .
- Извънбордовият двигател не се превключва в неутрално положение.
- Изтощена акумулаторна батерия, или разхлабени или корозирали свързвания на батерията.
- Неизправност на контактния ключ на запалването/бутона за стартиране.
- Неизправно опроводяване или електрическо свързване.
- Неизправност на двигателя на стартера или електромагнита на стартера.

Двигателят не се стартира

ВЪЗМОЖНИ ПРИЧИНИ

- Превключвател за спиране с анкерно въже не в положение "RUN".
- Не напълно заредена акумулаторна батерия.
- Неправилна процедура по запалването. Вижте раздел **Експлоатация** .
- Старо или замърсено гориво.
- Не стига гориво до двигателя.
  - Резервоарът за гориво е празен.
  - Неотворен или запушен отдушник на резервоара за гориво.
  - Откачен или усукан тръбопровод за горивото.
  - Не може да се стиска балонът за подкачване на гориво.
  - Неизправен контролен вентил на балона за подкачване на гориво.
  - Запушен горивен филтър. Вижте раздел **Поддръжка** .
  - Неизправност на горивната помпа.
  - Запушен филтър на резервоара за гориво.
- Отворен 20 амперов предпазител. Проверете предпазителите, вж. раздел **Поддръжка** .
- Разхлабено резбово съединение на маркуч за въздух.
- Неизправност на компонент на запалителната система.
- Зацапани или дефектирали свещи. Вижте раздел **Поддръжка** .

Двигателят работи с прекъсвания

ВЪЗМОЖНИ ПРИЧИНИ

- Ниско налягане на маслото. Проверете нивото на маслото.
- Зацапани или дефектирали свещи. Вижте раздел **Поддръжка** .
- Неправилна центровка и настройки.
- Горивото не стига до двигателя.
  a. Запушен горивен филтър на двигателя. Вижте раздел **Поддръжка** .
  b. Запушен филтър на резервоара за гориво.
  c. Заседнал антисифонен вентил, разположен на резервоарите за гориво от тип за постоянно вграждане.
  d. Усукан или пробит тръбопровод за гориво.
- Неизправност на горивната помпа.
- Неизправност на компонент на запалителната система.

ОТСТРАНЯВАНЕ НА ПОВРЕДИ

Загуба на производителност

ВЪЗМОЖНИ ПРИЧИНИ

- Ниско налягане на маслото. Проверете нивото на маслото.
- Непълно отворена дроселова клапа.
- Повредено или с неподходящ размер витло.
- Неправилно синхронизиране на двигателя, настройки или центровка.
- Претоварена лодка или неправилно разпределен товар.
- Прекомерно много вода в трюма.
- Мръсно или повредено дъно на лодката.

Акумулаторната батерия не задържа заряд

ВЪЗМОЖНИ ПРИЧИНИ

- Разхлабени или корозирали съединения на батерията.
- Ниско ниво на електролита в акумулаторната батерия.
- Износена или неефективна акумулаторна батерия.
- Прекомерна употреба на електрически принадлежности.
- Дефектен токоизправител, алтернатор, или реле-регулатор на напрежението.

СЕРВИЗНО СЪДЕЙСТВИЕ НА СОБСТВЕНИКА

Местен ремонтен сервиз

Винаги връщайте извънбордовия си двигател на вашия местен упълномощен доставчик, ако възникне необходимост от сервизно обслужване. Само той разполага с фабрично обучени механици, познания, специални инструменти, оборудване и оригинални части и принадлежности, за да обслужи сервизно вашия двигател, ако възникне такава необходимост. Той най-добре познава вашия двигател.

Сервизно обслужване далеч от къщи

Ако сте далеч от вашия местен доставчик и възникне необходимост от сервизно обслужване, се свържете с най-близкия упълномощен доставчик. Вж. телефонния указател в „Жълти страници". Ако по някаква причина не можете да получите сервизно обслужване, се свържете с най-близкия сервизен офис на Mercury Marine.

Запитвания за части и принадлежности

Всички запитвания относно оригинални резервни части и принадлежности следва да бъдат отправяни към вашия местен упълномощен доставчик. Доставчикът има необходимата информация, за да поръча за вас резервните части и принадлежности. При запитвания за части и принадлежности, доставчикът изисква модела и серийния номер, за да поръча точните части.

Сервизно съдействие

Вашето удовлетворение от извънбордовия двигател е много важно за вашия доставчик и за нас. Ако имате някога проблем, въпрос или притеснение за вашия извънбордови двигател, се свържете с вашия доставчик, или упълномощен представител на Mercury Marine. Ако е необходимо допълнително съдействие, предприемете стъпките по-долу.

1. Поговорете с мениджъра по продажбите или сервизния мениджър. Ако това вече е направено, тогава се свържете със собственика на сервиза.
2. Ако имате въпрос, притеснение или проблем, който не може да бъде разрешен от вашия сервиз, молим да се свържете със сервизния офис на Mercury Marine за съдействие. Mercury Marine ще работи с вас и вашия сервиз, за да разреши всички проблеми.

На сервизния офис ще бъде необходима следната информация:

- Вашето име и адрес
- Телефонен номер денем
- Модел и сериен номер на вашия извънбордови двигател
- Име и адрес на вашия дистрибутор
- Естество на проблема

Сервизни офиси на Mercury Marine

За съдействие звънете по телефона, факса, или пишете. Молим да посочвате вашия телефонен номер денем в пощенската си кореспонденция или съобщенията по факса.

Съединени Щати, Канада		
Телефон	Английски - (920) 929-5040 Френски - (905) 636-4751	Mercury Marine W6250 W. Pioneer Road п.к. 1939 Fond du Lac, WI 54936-1939
Факс	Английски - (920) 929-5893 Френски - (905) 636-1704	
Страница в Интернет	www.mercurymarine.com	

СЕРВИЗНО СЪДЕЙСТВИЕ НА СОБСТВЕНИКА

Австралия, Тихи океан		
Телефон	(61) (3) 9791-5822	Brunswick Asia Pacific Group 132-140 Frankston Road Dandenong, Victoria 3164 Австралия
Факс	(61) (3) 9706-7228	

Европа, Близък изток, Африка		
Телефон	(32) (87) 32 • 32 • 11	Brunswick Marine Europe Parc Industriel de Petit-Rechain B-4800 Verviers, Белгия
Факс	(32) (87) 31 • 19 • 65	

Мексико, Централна Америка, Южна Америка, Кариби		
Телефон	(954) 744-3500	Mercury Marine 11650 Interchange Circle North Miramar, FL 33025 САЩ
Факс	(954) 744-3535	

Япония		
Телефон	072-233-8888	Kisaka Co., Ltd. 4-130 Kannabecho Sakai-shi Sakai-ku 5900984 Osaka, Япония
Факс	072-233-8833	

Азия, Сингапур		
Телефон	5466160	Mercury Marine Singapore 72 Loyang Way Сингапур, 508762
Факс	5467789	

МОНТАЖ НА ДВИГАТЕЛЯ

Капацитет на лодката за мощност в к.с.

⚠ ПРЕДУПРЕЖДЕНИЕ

Превишаването на максималната норма на лодката за мощност в к.с. може да причини сериозно нараняване или смърт. Претоварването на лодката с мощност може да се отрази на нейното управление и плавателни характеристики, или да счупи кърмовата греда. Да не се монтира двигател, който превишава максималната норма за мощност на лодката.

Не превишавайте мощността и не претоварвайте лодката си. Повечето лодки носят табелка с необходимия капацитет, указваща максимално допустимата мощност и натоварване, определени от производителя вследствие на определени федерални насоки. В случай на съмнение се обърнете към местния си доставчик или производителя на лодката.

U.S. COAST GUARD CAPACITY	
MAXIMUM HORSEPOWER	XXX
MAXIMUM PERSON CAPACITY (POUNDS)	XXX
MAXIMUM WEIGHT CAPACITY	XXX

26777

Защита от стартиране на скорост

⚠ ПРЕДУПРЕЖДЕНИЕ

Стартирането на двигателя при задвижване на скорост може да причини сериозно нараняване или смърт. Никога не работете с лодка, която няма защита за пуск само в неутрално положение.

Свързаното с извънбордовия двигател дистанционно управление трябва да е снабдено със защита за пуск само в неутрално положение. Тя предпазва двигателя от стартиране на скорост.

Избор на принадлежности за вашия извънбордови двигател

Принадлежностите на Genuine Mercury Precision или Quicksilver са специално проектирани и изпитани за вашия извънбордови двигател. Тези принадлежности могат да се получат от доставчиците на Mercury Marine.

ВАЖНО: Проверете при вашия доставчик преди да монтирате принадлежности. Неупотребата на одобрени принадлежности или употребата на неодобрени такива може да повреди изделието.

Някои принадлежности, непроизвеждани или продавани от Mercury Marine, не са предназначени за безопасна употреба с вашия извънбордови двигател, или работната му система. Придобийте и прочетете ръководствата за монтаж, работа и поддръжка за всички ваши избрани принадлежности.

Изискване за маркуч с ниско просмукване на гориво

Изисква се за извънбордови двигатели, произведени за продажба, продавани или предлагани за продажба в Съединените Щати.

- Агенцията за опазване на околната среда (EPA) изисква всеки извънбордови двигател, произведен след 1-ви януари 2009 г., да използва маркуч с ниско просмукване на горивото за основния маркуч за гориво, свързващ резервоара за гориво с извънбордовия двигател.

МОНТАЖ НА ДВИГАТЕЛЯ

- Маркучът с ниско просмукване на горивото е USCG тип B1-15 или тип A1-15, дефиниран като непревишаващ 15/гм²/24 ч с гориво CE 10 при 23°C както е посочено в SAE J 1527 - морски маркучи за гориво.

Монтиране на извънбордовия двигател

⚠ ПРЕДУПРЕЖДЕНИЕ

Неспазването на правилното закрепване на извънбордовия двигател би могло да доведе до отскубването му от кърмовата греда на лодката, водещо до щета на собственост, сериозно нараняване, или смърт. Преди експлоатация, извънбордовият двигател трябва да бъде монтиран правилно с необходимите крепежни елементи. Не ускорявайте над оборотите на празен ход във вода, в която може да има подводни препятствия, ако извънбордовият двигател не е захванат правилно към кърмовата греда.

ИЗИСКВАНИЯ ЗА ВИСОЧИНА НА КЪРМОВАТА ГРЕДА НА ЛОДКАТА

1. Измерване височината на кърмовата греда на вашата лодка. Дъното на лодката трябва да е изравнено със, или да бъде в рамките на 25 мм (1 инч) над антивентилационната планка на извънбордовия двигател.

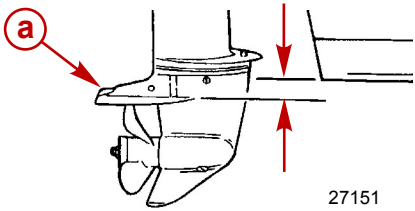

27151

a - Антивентилационна планка

МОНТИРАНЕ НА ИЗВЪНБОРДОВИЯ ДВИГАТЕЛ НА КЪРМОВАТА ГРЕДА

1. Поставете извънбордовия двигател на осовата линия на кърмовата греда.

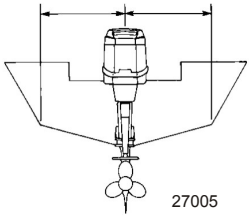

27005

2. Затегнете притискателни винтове за скобата на кърмовата греда.

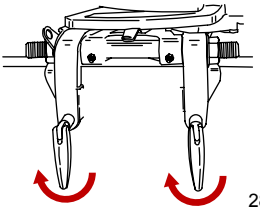

28501

3. Модели без електрическо накланяне - за да предотвратите загуба на извънбордовия двигател, го закрепете към кормовата греда с двата притискателни винта за скобата на кормовата греда и двата монтажни болта. Пробийте два отвора 7,9 мм (5/16 инча) през монтажните отвори за скобата на кормовата греда. Захванете с двата болта, подложните шайби и контрагайките. Използвайте морски хидроизолационен пълнител в отворите и около болтовете, за да направите монтажа водоустойчив. Затегнете болтовете до указания момент на затягане.

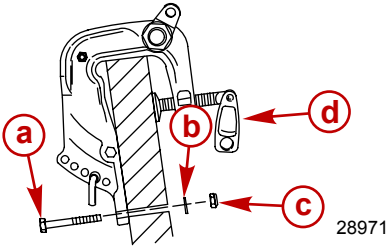

a - Болтове (2)
b - Шайба (2)
c - Контрагайка (2)
d - ·Винтове за скобата на кормовата греда (2)

Описание	Нм	фнт-инч	фунт фут
Монтажни болтове за скобата на кормовата греда	13.5		10

4. Модели с електрическо накланяне - за да предотвратите загуба на извънбордовия двигател, го закрепете към кормовата греда с двата притискателни винта за скобата на кормовата греда и четирите монтажни болта. Пробийте два отвора 7,9 мм (5/16 инча) през горния набор монтажни отвори на скобата на кормовата греда и два отвора през долния набор монтажни отвори или монтажни слотове. Захванете с четирите болта, подложните шайби и контрагайките. Използвайте морски хидроизолационен пълнител в отворите и около болтовете, за да направите монтажа водоустойчив. Затегнете болтовете до указания момент на затягане.

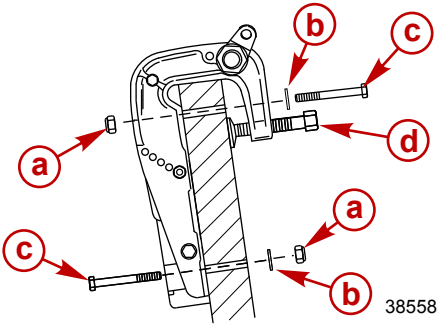

a - Контрагайка (4)
b - Шайба (4)
c - Болтове (4)
d - ·Винтове за скобата на кормовата греда (2)

Описание	Нм	фнт-инч	фунт фут
Монтажни болтове за скобата на кормовата греда	13.5		10

МОНТАЖ НА ДВИГАТЕЛЯ

Монтаж на дистанционното управление

ЖИЛО НА КОРМИЛНАТА УРЕДБА

1. Смажете края на цялото жило с Mercury Precision или Quicksilver 2-4-C с тефлон.

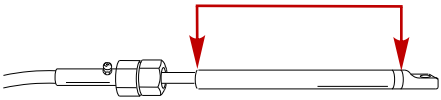

28722

Тръба, спр. №	Описание	Къде се използва	Кат. №
95	Морска смазка 2-4-C с тефлон	Край на жилото на кормилната уредба	92-802859Q 1

2. Вкарайте жилото на кормилната уредба в тръбата за накланяне.

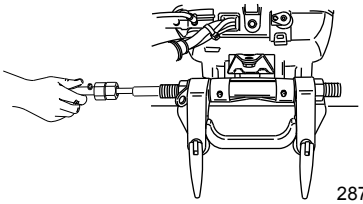

28723

3. Затегнете гайката на жилото на кормилната уредба до указания момент на затягане.

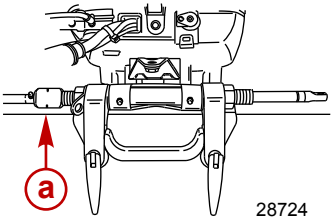

28724

a - Гайка на жилото на кормилната уредба

Описание	Нм	фнт-инч	фунт фут
Гайка на жилото на кормилната уредба	47.5		35

Крепежни елементи на кормилната щанга

ВАЖНО: Кормилната щанга, която свързва жилото на кормилната уредба с двигателя, трябва да бъде стегната с помощта на доставените с двигателя крепежни елементи за закрепване на кормилната щанга. Никога не подменяйте самозатягащите се гайки (11-16147–3) с гайки с общо предназначение (несамозатягащи се), тъй като те ще се разхлабят и вибрират, освобождавайки кормилната щанга от зацепване.

МОНТАЖ НА ДВИГАТЕЛЯ

⚠ ПРЕДУПРЕЖДЕНИЕ

Неправилните крепежни елементи или процедури за монтаж могат да доведат до разхлабване или излизане от зацепване на кормилната щанга. Това може да причини внезапна и неочаквана загуба на контрол върху лодката, която да доведе до сериозно нараняване или смърт от изхвърляне на пътници във и извън лодката. Винаги използвайте необходимите компоненти и спазвайте инструкциите и процедурите за въртящ момент.

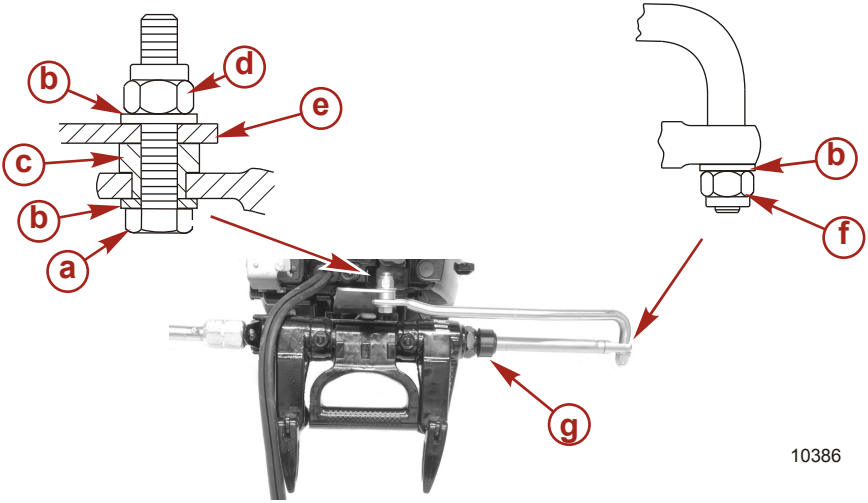

- **a -** Болт (12-71970)
- **b -** Подложна шайба
- **c -** Дистанционна подложка
- **d -** Контрагайка с найлонова вложка (11-16147--3)
- **e -** Скоба на кормилното управление - поставете кормилната щанга в страничния отвор
- **f -** Контрагайка с найлонова вложка (11-16147--3) (затегнете до упор и след това 1/4 оборот назад)
- **g -** Уплътнение

Описание	Нм	фнт-инч	фунт фут
Контрагайка с найлонова вложка "d"	27		20
Контрагайка с найлонова вложка "f"	Затегнете до упор и след това 1/4 оборот назад		

Сглобете кормилната щанга към жилото на кормилната уредба с подложна шайба и контрагайка с найлонова вложка. Затегнете контрагайката до упор и след това 1/4 оборот назад.

Сглобете кормилната щанга към двигателя с болт, контрагайка, дистанционна подложка и подложни шайби. Затегнете контрагайката с предписания въртящ момент.

МОНТАЖ НА ДВИГАТЕЛЯ

Свързване на кабелния сноп на дистанционното управление

1. Свалете капака и и приемната скоба на кабела от долния дефлектор.

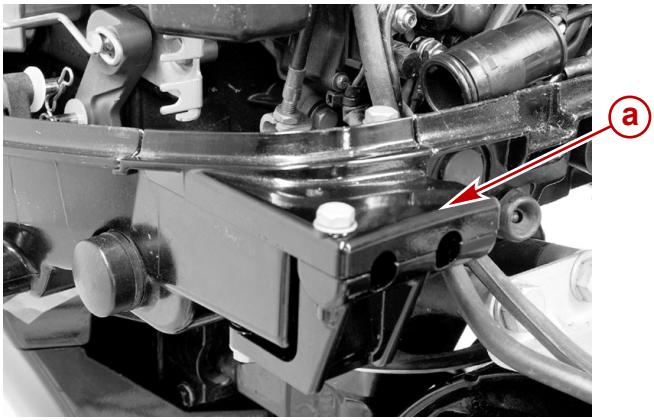

28003

a - Капак

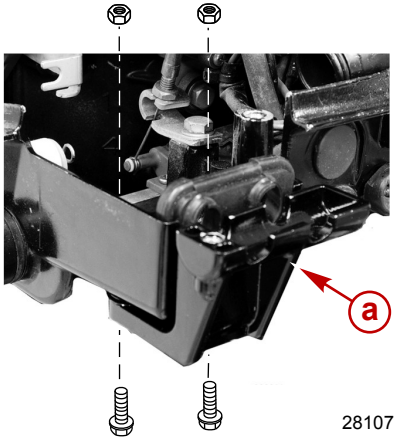

28107

a - Приемна скоба на кабела

2. Прокарайте кабелния сноп на дистанционното управление през гумения уплътнителен пръстен.

3. Отворете притискателната скоба в долния дефлектор и разположете кабелния сноп на дистанционното управление под скобата. Свържете 8-изводния съединител с кабелния сноп на двигателя. Натиснете скобата надолу и фиксирайте кабелния сноп на дистанционното управление в долния дефлектор.

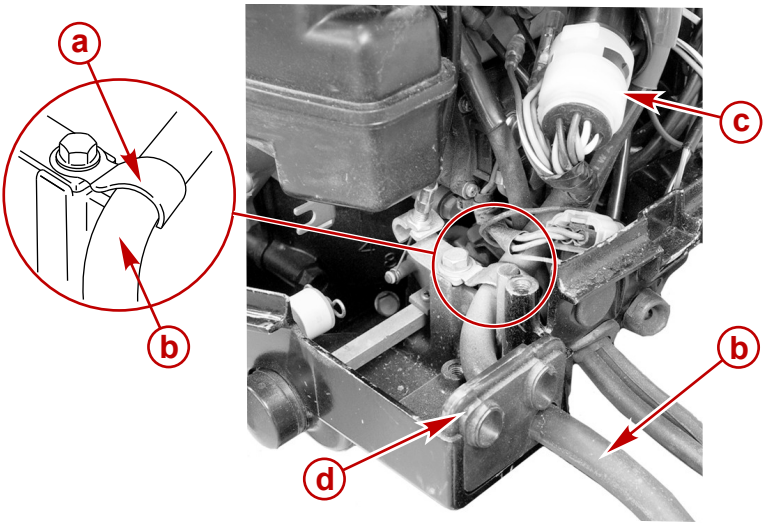

28798

a - Скоба притискателна
b - Кабелен сноп на дистанционното управление
c - 8-изводен съединител
d - Гумен уплътнителен пръстен

4. Поставете обратно приемната скоба на кабела с два болта и шестограмни гайки. Затегнете болтовете до указания момент на затягане.

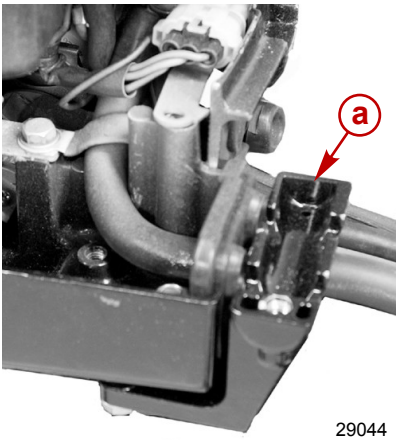

29044

a - Приемна скоба на кабела

Описание	Нм	фнт-инч	фунт фут
Приемна скоба на кабела	6	53	

Монтаж на контролното жило

МОНТАЖ НА ЖИЛОТО НА ДРОСЕЛОВАТА КЛАПА

Монтирайте жилата в дистанционното управление, като спазвате предоставените с него инструкции.

1. Разположете ръкохватката на дистанционното управление в положение докрай напред на дроселовата клапа.

ЗАБЕЛЕЖКА: *Жилото на дроселовата клапа е второто жило, което се движи при изместване на контролната кутия от неутрално положение.*

2. Закачете водача на края на жилото на дроселовата клапа към лоста на дроселовата клапа с шайба и ограничителен шплент.
3. Регулирайте тръбичката на жилото така, че монтираното жило на дроселовата клапа да задържа нивото на дроселовата клапа спрямо нейния ограничител.
4. Разположете жилото на дроселовата клапа в гумения уплътнителен пръстен и поставете тръбичката на жилото в нейния приемник.
5. Преместете ръкохватката на дистанционното управление в положение на напълно отворена дроселова клапа и проверете, за да се уверите, че водачът на края на жилото на дроселовата клапа не опира о кабелния сноп на дистанционното управление.

МОНТАЖ НА ДВИГАТЕЛЯ

ВАЖНО: Уверете се, че водачът на края на жилото на дроселовата клапа не опира о кабелния сноп на дистанционното управление, когато жилото е в положение на напълно отворена дроселова клапа. Ако е необходимо, преместете и притиснете кабелния сноп на дистанционното управление.

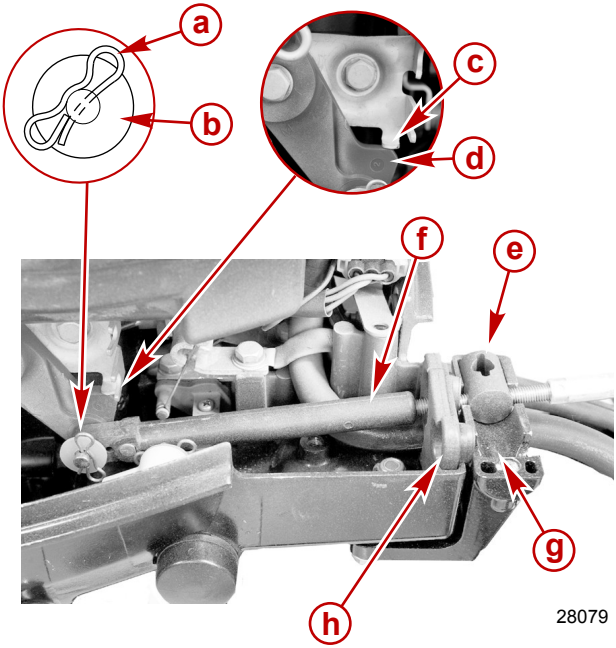

- **a -** Ограничителен шплент
- **b -** Подложна шайба
- **c -** Ограничител за напълно отворена дроселова клапа
- **d -** Лост на дроселовата клапа
- **e -** Тръбичка на жилото
- **f -** Водач на края на жилото на дроселовата клапа
- **g -** Приемник на тръбичката
- **h -** Гумен уплътнителен пръстен

МОНТАЖ НА ЖИЛОТО ЗА СМЯНА НА СКОРОСТИТЕ

Монтирайте жилата в дистанционното управление, като спазвате предоставените с него инструкции.

1. Намерете централната точка на хлабаво или изгубено движение, което съществува в жилото за смяна на скоростите, както следва:
   a. Преместете ръкохватката на дистанционното управление от неутрално положение на предна скорост и я завъртете до положение на максимални обороти. Бавно върнете ръкохватката обратно в неутрално положение. Поставете отметка ("a") на жилото близо до водача на края.
   b. Преместете ръкохватката на дистанционното управление от неутрално положение на задна скорост и я завъртете до положение на максимални обороти. Бавно върнете ръкохватката обратно в неутрално положение. Поставете отметка ("b") на жилото близо до водача на края.

c. Поставете отметка в центъра ("c"), по средата между отметките ("a" и "b"). Подравнете водача на края по тази централна отметка, когато монтирате жилото към двигателя.

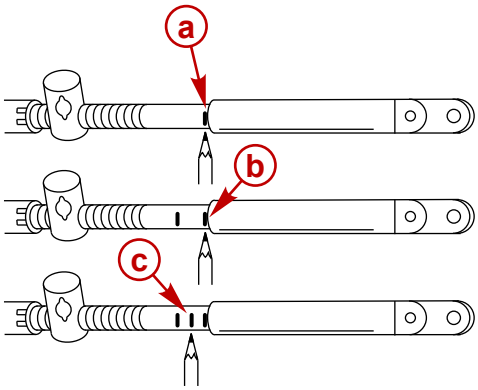

6098

2. Превключете ръчно извънбордовия двигател в неутрално положение (витлото ще се върти свободно).
3. Преместете ръкохватката на дистанционното управление в неутрално положение.
4. Закачете водача на края на жилото за смяна на скоростите към лоста за смяна на скоростите с шайба и ограничителен шплент.
5. Регулирайте тръбичката на жилото така, че централната отметка на жилото да се изравни с водача на края, когато тръбичката на жилото се постави в нейния приемник.

6. Разположете жилото за смяна на скоростите в гумения уплътнителен пръстен и поставете тръбичката на жилото в нейния приемник.

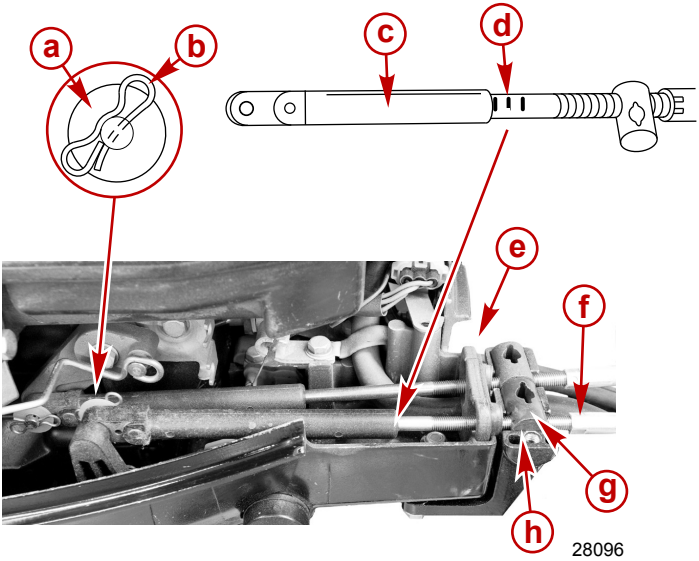

a - Подложна шайба
b - Ограничителен шплент
c - Водач на края
d - Централна отметка
e - Гумен уплътнителен пръстен
f - Жило за смяна на скоростите
g - Тръбичка на жилото
h - Приемник на тръбичката

7. Монтирайте обратно капака с двата болта. Затегнете болтовете до указания момент на затягане.

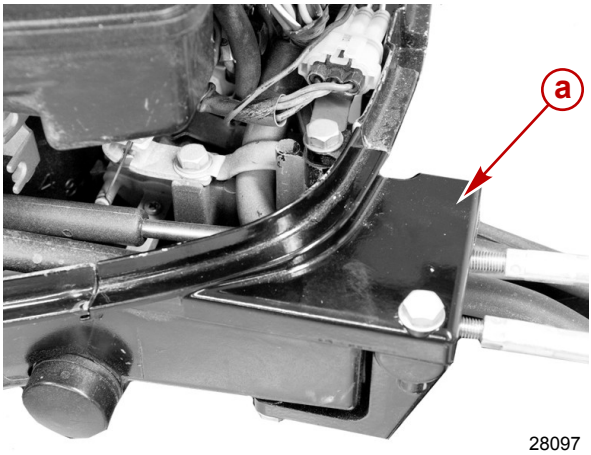

a - Защитен капак

Описание	Нм	фнт-инч	фунт фут
Болт на защитния капак	6	53	

8. Проверете регулировките на жилото за смяна на скоростите както следва:
   a. Превключете дистанционното управление на предна скорост. Валът на витлото трябва да зацепи на скорост. Ако не, регулирайте тръбичката на жилото по-близо до водача на жилото.
   b. Превключете дистанционното управление на задна скорост докато въртите витлото. Валът на витлото трябва да зацепи на скорост. Ако не, регулирайте тръбичката на жилото по-далеч от водача на жилото. Повторете стъпки "a" до "c".
   c. Превключете дистанционното управление обратно в неутрално положение. Валът на витлото трябва да се върти свободно без влачене. Ако не, регулирайте тръбичката на жилото по-близо до водача на жилото. Повторете стъпки "a" до "c".

Поставяне на акумулаторната батерия - модели с електрическо стартиране

МОНТИРАНЕ НА АКУМУЛАТОРНАТА БАТЕРИЯ

Спазвайте указанията на производителя на акумулаторната батерия внимателно. Поставете батерията в лодката така, че да обезопасена срещу местене, за предпочитане в касета за акумулаторна батерия. Уверете се, че акумулаторната батерия е снабдена с непроводим щит за защита на полюсните изводи от случайно окъсяване.

ЗАБЕЛЕЖКА: *Извънбордовите двигатели с електрическо стартиране трябва да са със свързани кабели на акумулаторната батерия винаги, когато работи двигателят, дори и да се стартира ръчно, тъй като би могло да възникне повреда на системата за зареждане.*

Свързване на акумулаторната батерия

СВЪРЗВАНЕ НА КАБЕЛИТЕ КЪМ АКУМУЛАТОРНАТА БАТЕРИЯ НА ИЗВЪНБОРДОВИЯ ДВИГАТЕЛ

Най-напред свържете червения кабел с положителния (+) полюсен извод на батерията и след това свържете черния кабел с отрицателния (–) полюсен извод на батерията.

МОНТАЖ НА ДВИГАТЕЛЯ

ОТКАЧВАНЕ НА КАБЕЛИТЕ ОТ АКУМУЛАТОРНАТА БАТЕРИЯ НА ИЗВЪНБОРДОВИЯ ДВИГАТЕЛ

Най-напред откачете черния кабел от отрицателния (–) полюсен извод на батерията и след това откачете червения кабел от положителния (+) полюсен извод на батерията.

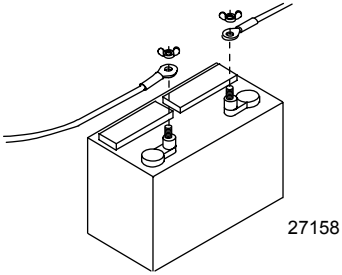

Монтаж на витлото

⚠ ПРЕДУПРЕЖДЕНИЕ

Въртящите се витла могат да причинят сериозни наранявания или смърт. Никога не работете с лодката извън водата с монтирано витло. Преди да монтирате или сваляте витло, поставете модула за задвижване в неутрално положение и задействайте превключвателя за спиране с анкерно въже, за да предпазите двигателя от стартиране. Поставете дървено трупче между перка на витлото и антивентилационната планка.

1. В помощ на бъдещо сваляне на витлото, обилно покрийте шлиците на вала на витлото с някой от следните продукти на Mercury/Quicksilver:

Тръба, спр. №	Описание	Къде се използва	Кат. №
94	Антикорозионна грес	Шлици на вала на витлото	92-802867 Q1
95	Морска смазка 2-4-C с тефлон	Шлици на вала на витлото	92-802859Q 1

2. Монтирайте предната опорна шайба, витлото, задната опорна главина и гайката на витлото към вала.

3. Поставете дървено трупче между скоростната кутия и витлото, за да предотвратите въртене и затегнете гайката на витлото. Фиксирайте гайката на витлото към вала с шплента.

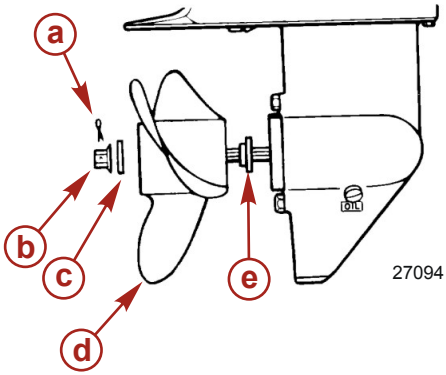

a - Шплент
b - Гайка на витлото
c - Задна опорна шайба
d - Витло
e - Предна опорна шайба